VERSION 2.0

NEW
NUEVO

OX
WORLDWIDE
www.oxworldwide.com

04.

OX SPREADER BEAMS
BALANCINES SEPARADORES OX

CAPACITY
CAPACIDAD
9t to 1350t

TYPE APPROVED PRODUCT
DNV·GL
DNVGL.COM/AF

DNV-0377-0378
TYPE APPROVED PRODUCT

ESPAÑOL

ENGLISH

C/ MARE DE DÉU DE NÚRIA, 4 - POL. IND. SALAS - 08830 SANT BOI DE LLOBREGAT, BARCELONA
TEL. (+34) 932 895 474 · info@oxworldwide.com · www.oxworldwide.com

ED. 12. 18

INDEX
ÍNDICE

OX SPREADER BEAMS
BALANCÍNES SEPARADORES

33

SPREADER BEAM PARTS
PARTES DEL BALANCIN

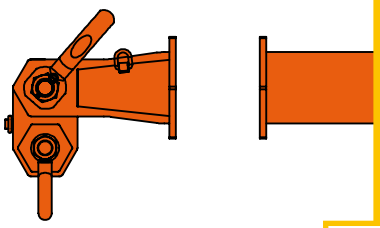

35

WORKING ANGLES
ÁNGULOS DE TRABAJO

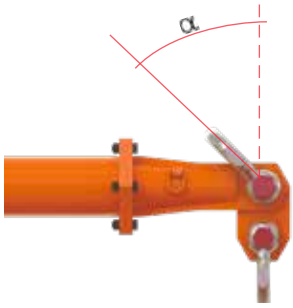

36

CAPACITY TABLES
TABLAS DE CAPACIDAD

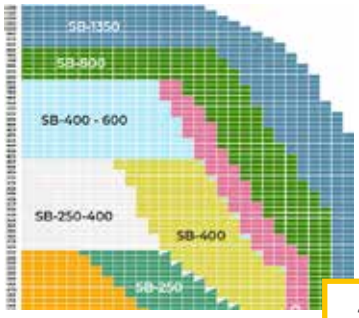

37

CAPACITY TABLES
TABLAS DE CAPACIDAD

39

COMPONENT TABLES
TABLAS DE COMPONENTES
9t-1350t

44

POSSIBLES APPLICATIONS
POSIBLES APLICACIONES

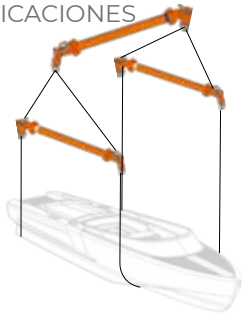

51

CORNERS ADAPTERS
CORNERS

53

CAPACITY TABLES
TABLAS DE CAPACIDAD

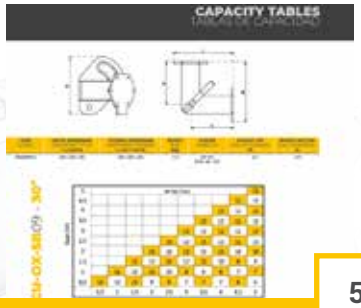

54

CONE ADAPTERS
ADAPTADORES CÓNICOS

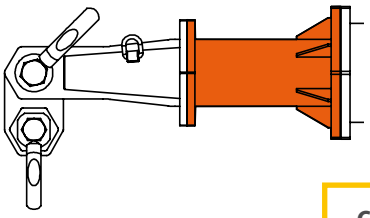

62

OX SPREADER BEAMS
BALANCINES SEPARADORES OX

NEW VERSION 2.0 SPREADERS BEAM WITH THE GREATEST CAPACITY ON THE MARKET

Greater total capacity and lengths (by size) than any other manufacturer certified by DNV

NUEVA VERSION 2.0 LOS SEPARADORES CON MAYOR CAPACIDAD DEL MERCADO

Mayor capacidad total y longitud (por tamaño) que cualquier otro fabricante certificado por DNV

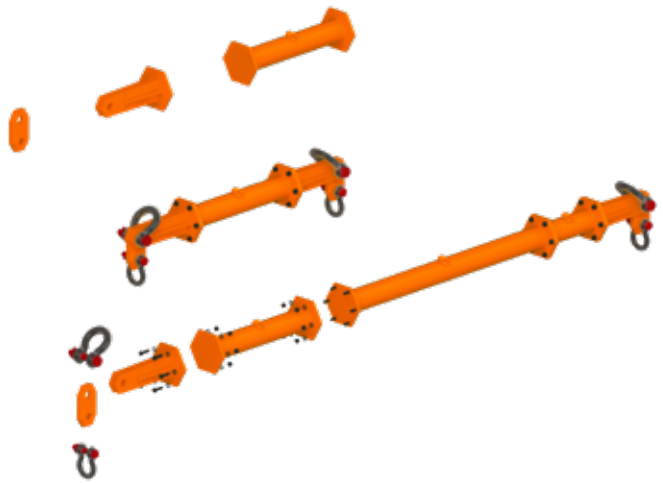

OX SPREADER BEAMS

¿Do you need mobility and versatility in your movement of huge loads?

With OX spreader beams you have a complete modular range, that allows to assembly on the spot one or multiple spreader beams of 1 to 36 m. long and with 9 to 1350 tons capacity.

- Available in stock up to 170 tons for sale and rental.
- The Spreader beam is designed and manufactured in accordance with current norms.
- Reduced size and weight, that eases and reduces transportation, storage and installation costs.
- Easy and fast assembly, following the steps on the instructions manual.
- Economic product, replaces a whole range of spreader and beams.
- It is a modular system, you just have to add or remove sections in order to have a new spreader beam adjusted to your needs for any lifting work.
- For a lifting of multiple anchorage points you can combine spreader beams vertically or form a rectangle with the corners.
- All series can be delivered with shackles.
- Series with huge loads use wide body shackles to avoid any damage on the slings.

BALANCINES SEPARADORES OX

¿Necesita movilidad y versatilidad en sus movimientos de grandes cargas?

Con los balancines separadores OX dispone de una gama modular completa, permite ensamblar sobre el terreno uno o varios separadores de carga con longitudes de 1 metro a 36 metros y con capacidad de 9 a 1350 toneladas.

- Disponible en stock hasta 170 toneladas para la venta y para alquiler.
- Conforme a las normas en vigor.
- Peso y medidas reducidas, que facilita y reduce los costes de transporte, de almacenaje y de instalación.
- Montaje rápido y sencillo, siguiendo los pasos del manual de utilización.
- Producto económico, reemplaza toda una serie de balancines o separadores.
- Modular, es suficiente sacar o añadir uno o varios tramos, para obtener un nuevo separador de longitud y características diferentes.
- Para una carga en la que se necesiten varios puntos de anclaje se pueden utilizar separadores en cascada o formar un rectángulo con lo corners.
- Todos los modelos se pueden entregar con grilletes lira a petición del cliente.
- Los modelos de más carga utilizan grilletes de cuerpo ancho para no dañar las eslingas.

OX SPREADER BEAM
BALANCINES SEPARADORES OX

MATERIAL

Structural steel and high elastic limit steel, supplied with quality certificate 3.1, are used for the manufacture of the spreader beams.

FINISH

The basic finishing of our products consists of Sa 2.5 sandblasting according to ISO 8501-1 standards. One layer of zinc phosphate epoxy primer with a thickness of 50 microns and two layers of polyurethane enamel colour RAL 1028. Other grades on request.

IN ACCORDANCE WITH

We comply with the provisions in the directives of the European Parlament and from the Council 2006/42/CE, on 17th May 2006, regarding the approach of several legislations of the member states on machinery and 2014/30/UE, on 26th February 2014, regarding the approach of several legislations of the member states about electromagnetic compatibility, and it has been manufactured in accordance with the following norms:

-**UNE-EN ISO 12100: 2012**. Safety of machinery - General principles for design - Risk assessment and risk reduction
-**UNE-EN 13155:2004+A2:2009**. Cranes. Security, static equipment for lifting loads.
-**UNE-EN ISO 3834-2:2006**. Quality requirements for fusion welding of metallic materials - Part 2: Comprehensive quality requirement

We have obtained **DNV-GL quality certification**, for our **Spreader Beams** from 9 tons to 1350 tons of load, a requirement that proves that we work with the highest quality standards.

-Certificates DNV
- **DNV GL** standard **DNVGL-ST-0378**
  Standard for offshore and platform lifting appliances
- **DNV GL** standard **DNVGL-ST-0377**
  Standard for shipboard lifting.

MATERIAL

Para la fabricación de los balancines separadores se utiliza acero estructural y aceros de alto limite elástico, suministrados con certificado de calidad 3.1.

ACABADO

El acabado básico de nuestros productos consiste en el chorreado Sa 2,5 según normas ISO 8501-1. Una capa de imprimación epoxi fosfato de zinc con 50 micras de espesor y dos capas de esmalte poliuretano color RAL 1028. Otras calidades, solicitar oferta.

CONFORME

Cumplimos con las disposiciones de las directivas del Parlamento Europeo y del Consejo 2006/42/CE, de 17 de mayo de 2006, relativa a la aproximación de legislaciones de los estados miembros sobre máquinas y Directiva 2014/30/UE del Parlamento Europeo y del Consejo, de 26 de febrero de 2014, sobre la armonización de las legislaciones de los Estados miembros en materia de compatibilidad electromagnética, y ha sido fabricada de acuerdo con las siguientes normas armonizadas:

-**UNE-EN ISO 12100: 2012**. Seguridad de las máquinas. Principios generales para el diseño. Evaluación del riesgo y reducción del riesgo.
-**UNE-EN 13155:2004+A2:2009**. Grúas. Seguridad. Equipos amovibles de elevación de carga.
-**UNE-EN ISO 3834-2:2006**. Requisitos de calidad para el soldeo por fusión de materiales metálicos. Parte 2: Requisitos de calidad completos.

Hemos obtenido la certificación de calidad DNV-GL, para nuestros Balancines Separadores o Spreader Beams de 9 toneladas a 1350 toneladas de carga, un requisito más para certificar que trabajamos con los más altos estándares de calidad.

-Certificados DNV
- **DNV GL** standard **DNVGL-ST-0378**
  Standard for offshore and platform lifting appliances
- **DNV GL** standard **DNVGL-ST-0377**
  Standard for shipboard lifting appliances

FOR MORE INFO GO INTO WWW.OXWORLDWIDE.COM
PARA MÁS INFO ENTRAR EN WWW.OXWORLDWIDE.COM.

SPREADER BEAM PARTS
PARTES DEL BALANCIN SEPARADOR

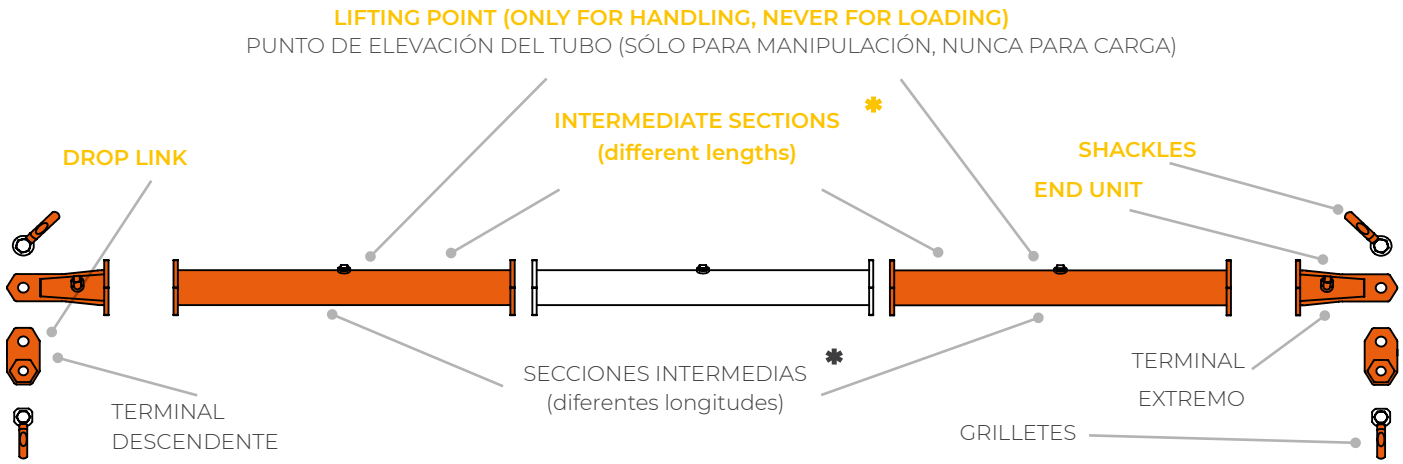

✱ Can be placed a maximum of 5 intermediate sections in each spreader up till the 170 t spreader and 6 sections from the 250 t and upwards.

✱ Se pueden colocar como máximo 5 secciones intermedias en cada spreader hasta el modelo de 170 t y 6 secciones a partir del modelo de 250 t.

SHACKLES - GRILLETES

MODEL MODELO	TOP SUPERIOR	BOTTOM INFERIOR
SB-09	6,5 Bow	4,75 Bow
SB-17	12 Bow	8,5 Bow
SB-24	17 Bow	12 Bow
SB-34	25 Bow	17 Bow
SB-50	35 Bow	25 Bow
SB-70	55 Bow	35 Bow
SB-110	85 Bow	55 Bow
SB-110/170	120 Bow	85 Bow
SB-170	120 Bow	85 Bow
SB-170/250	200 Wide body	125 Wide body
SB-250	200 Wide body	125 Wide body
SB-250/400	300 Wide body	200 Wide body
SB-400	300 Wide body	200 Wide body
SB-400/600	400 Wide body	300 Wide body
SB-600	400 Wide body	300 Wide body
SB-600/800	500 Wide body	400 Wide body
SB-800	500 Wide body	400 Wide body
SB-1350	800 Wide body	700 Wide body

BOW SHACKLE
GRILLETE LIRA

BOW SHACKLE SAFETY PIN
GRILLETE LIRA TUERCA Y PASADOR

WIDE BODY SHACKLE
GRILLETE CUERPO ANCHO

WORKING ANGLES / LOADS / LENGTHS.
ÁNGULOS DE TRABAJO/ CARGA / LONGITUDES.

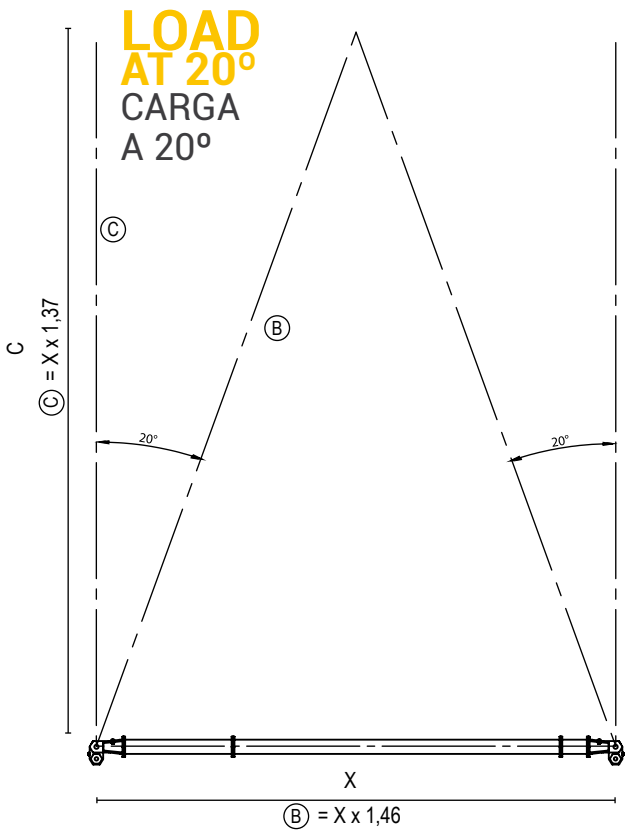

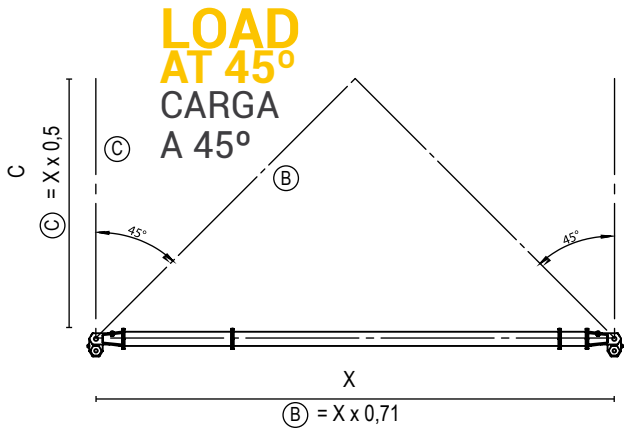

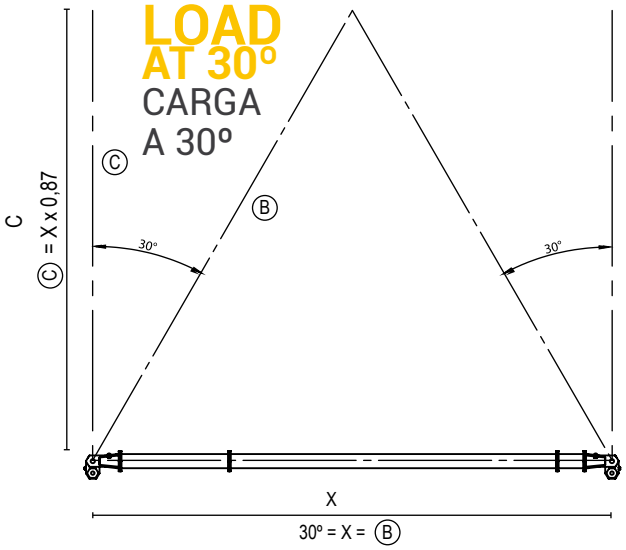

BE CAREFUL!!! ATENCIÓN!!!

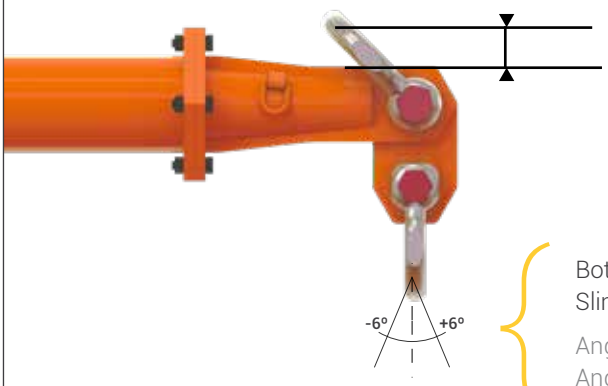

SEPARATION SEPARACIÓN

Slings or hooks should never contact the spreader beam.

La eslinga o ganchos no debe, en ningún momento, tocar el balancín.

Bottom Angle.
Slings angles in the bottom: never more than ± 6º

Angulo Inferior.
Angulos de las eslingas inferiores, nunca más de ± 6º

LOAD AT 30°AND MAX 170t
CARGAS A 30° MAX. 170t

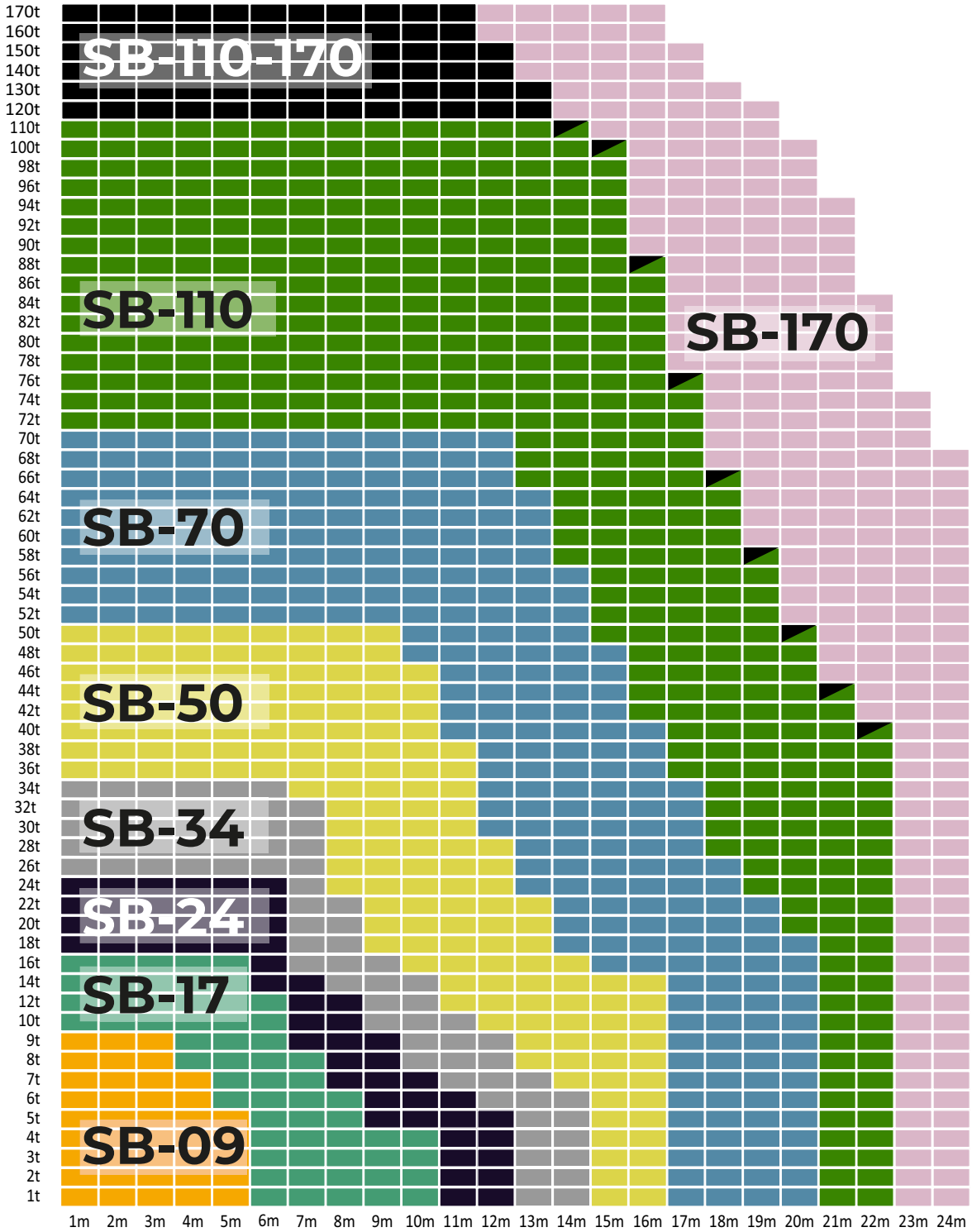

LOAD AT 30° AND MAX 1350t
CARGAS A 30° MAX. 1350t

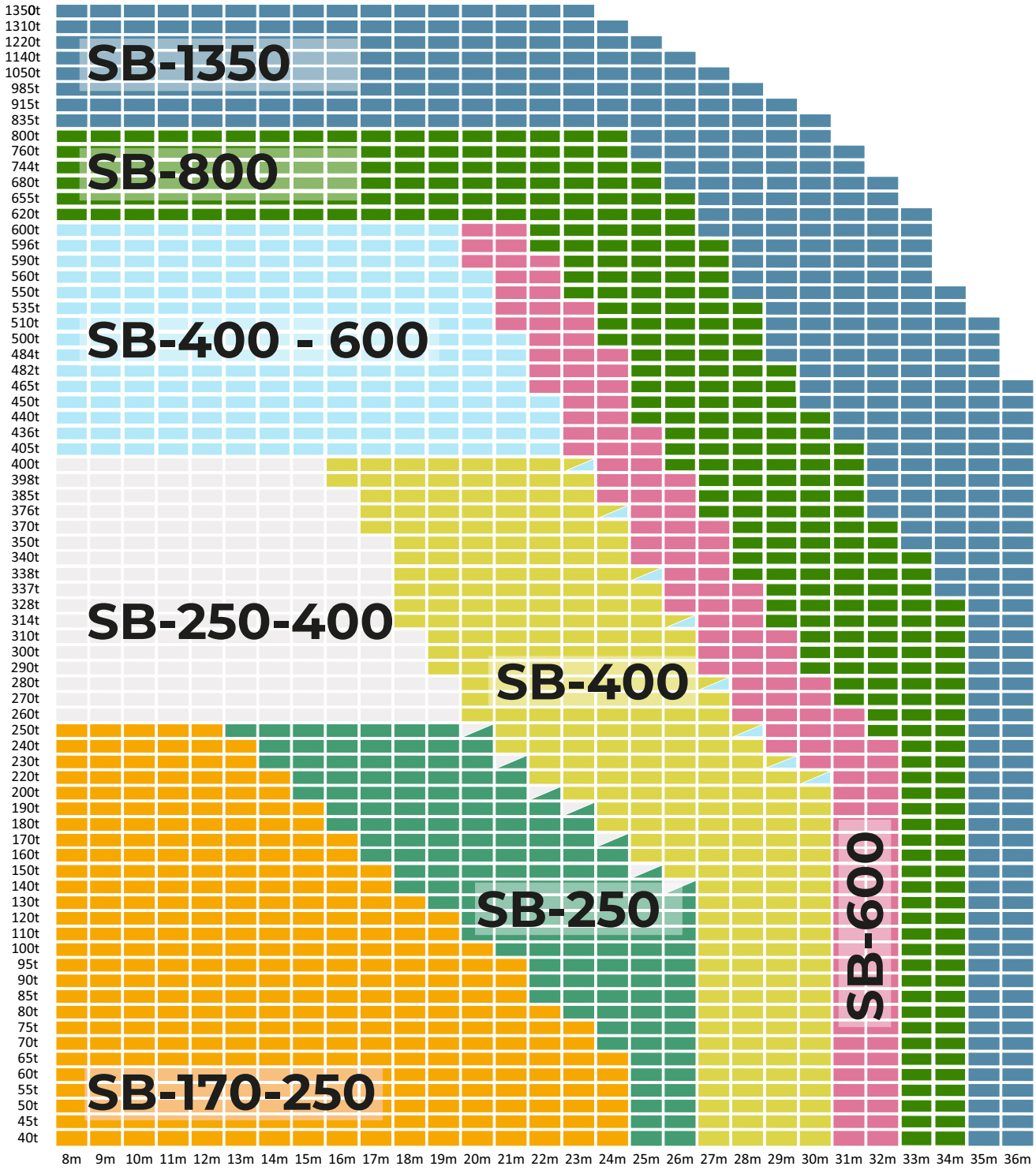

CAPACITY TABLES
TABLAS DE CAPACIDAD

OX WORLDWIDE

EXAMPLE IDENTIFICATION TAG
EJEMPLO DE PLACA DE IDENTIFICACION

OX-SB09

SPAN (M) LONGITUD (M)	0,5m	1m	2m	3m	4m	5m
45° WLL (t)	9	9	9	7,6	4,6	3
30° WLL (t)	**9**	**9**	**9**	**9**	**7,6**	**5,2**
20° WLL (t)	9	9	9	9	9	8

OX-SB17

SPAN (M) LONGITUD (M)	0,5-4m	5m	6m	7m	8m	9m	10m
45° WLL (t)	17	11	7	5	3,8	2,8	2,4
30° WLL (t)	**17**	**17**	**12**	**8**	**6**	**4,7**	**4,2**
20° WLL (t)	17	17	17	13	10	7,5	6,6

OX-SB24

SPAN (M) LONGITUD (M)	0,5-4m	5m	6m	7m	8m	9m	10m	11m	12m
45° WLL (t)	24	18	13	9	7	5,5	4,5	3,5	3
30° WLL (t)	**24**	**24**	**24**	**15,5**	**12**	**9,5**	**7,5**	**6**	**5**
20° WLL (t)	24	24	24	24	18	15	12	9	8

OX-SB34

SPAN (M) LONGITUD (M)	1-5m	6m	7m	8m	9m	10m	11m	12m	13m	14m
45° WLL (t)	34	26	20	13	10	8	6,5	5,4	4,5	3,8
30° WLL (t)	**34**	**34**	**33**	**22**	**17**	**14**	**11**	**9**	**7,5**	**6,5**
20° WLL (t)	34	34	34	34	27	22	17,5	14,5	12	10

CAPACITY TABLES
TABLAS DE CAPACIDAD

EXAMPLE
IDENTIFICATION TAG
EJEMPLO DE PLACA DE IDENTIFICACION

OX-SB50

SPAN (M) LONGITUD (M)	1-7m	8m	9m	10m	11m	12m	13m	14m	15m	16m
45° WLL (t)	50	41	33	27	22	17	13	10	9	8
30° WLL (t)	**50**	**50**	**50**	**46**	**38**	**29**	**22**	**17**	**15**	**14**
20° WLL (t)	50	50	50	50	50	46	35	27	25	22

OX-SB70

SPAN (M) LONGITUD (M)	1-9m	10m	11m	12m	13m	14m	15m	16m	17m	18m	19m	20m
45° WLL (t)	70	64	54	45	38	33	28	24	21	17	14	12
30° WLL (t)	**70**	**70**	**70**	**70**	**65**	**57**	**48**	**41**	**36**	**29**	**24**	**21**
20° WLL (t)	70	70	70	70	70	70	70	65	57	47	38	33

OX-SB110

SPAN (M) LONGITUD (M)	2-10m	11m	12m	13m	14m	15m	16m	17m	18m	19m	20m	21m	22m
45° WLL (t)	110	105	91	78	67	58	51	44	39	34	30	26	23
30° WLL (t)	**110**	**110**	**110**	**110**	**110**	**100**	**88**	**76**	**67**	**58**	**51**	**45**	**40**
20° WLL (t)	110	110	110	110	110	110	110	110	105	92	82	70	63

OX-SB110/170

SPAN (M) LONGITUD (M)	2-7m	8m	9m	10m	11m	12m	13m	14m	15m	16m	17m	18m	19m	20m	21m	22m
45° WLL (t)	170	160	140	110	105	91	78	67	58	51	44	39	34	30	26	23
30° WLL (t)	**170**	**170**	**170**	**170**	**170**	**155**	**135**	**110**	**100**	**88**	**76**	**67**	**58**	**51**	**45**	**40**
20° WLL (t)	170	170	170	170	170	170	170	170	155	140	110	105	92	82	70	63

CAPACITY TABLES
TABLAS DE CAPACIDAD

EXAMPLE
IDENTIFICATION TAG
EJEMPLO DE PLACA DE IDENTIFICACION

OX-SB170

SPAN (M) LONGITUD (M)	2-11m	12m	13m	14m	15m	16m	17m	18m	19m	20m	21m	22m	23m	24m
45° WLL (t)	170	162	144	128	112	100	88	78	70	62	55	49	44	40
30° WLL (t)	**170**	**170**	**170**	**170**	**170**	**170**	**152**	**134**	**120**	**107**	**95**	**84**	**75**	**68**
20° WLL (t)	170	170	170	170	170	170	170	170	170	170	150	140	120	108

OX-SB170/250

SPAN (M) LONGITUD (M)	2-8m	9m	10m	11m	12m	13m	14m	15m	16m	17m	18m	19m	20m	21m	22m	23m	24m
45° WLL (t)	250	230	200	170	162	144	128	112	100	88	78	70	62	55	49	44	40
30° WLL (t)	**250**	**250**	**250**	**250**	**250**	**240**	**220**	**190**	**170**	**152**	**134**	**120**	**107**	**95**	**84**	**75**	**68**
20° WLL (t)	250	250	250	250	250	250	250	250	250	240	210	190	170	150	140	120	108

OX-SB250

SPAN (M) LONGITUD (M)	2-15m	16m	17m	18m	19m	20m	21m	22m	23m	24m	25m	26m
45° WLL (t)	250	225	203	182	165	148	135	122	110	100	90	82
30° WLL (t)	**250**	**250**	**250**	**250**	**250**	**250**	**230**	**210**	**190**	**172**	**155**	**140**
20° WLL (t)	250	250	250	250	250	250	250	250	250	250	245	225

OX-SB250/400

SPAN (M) LONGITUD (M)	2-9m	10m	11m	12m	13m	14m	15m	16m	17m	18m	19m	20m	21m	22m	23m	24m	25m	26m
45° WLL (t)	400	390	365	335	305	275	250	225	203	182	165	148	135	122	110	100	90	82
30° WLL (t)	**400**	**400**	**400**	**400**	**400**	**400**	**400**	**385**	**350**	**310**	**280**	**250**	**230**	**210**	**190**	**172**	**155**	**140**
20° WLL (t)	400	400	400	400	400	400	400	400	400	400	400	400	365	330	300	270	245	225

CAPACITY TABLES
TABLAS DE CAPACIDAD

EXAMPLE IDENTIFICATION TAG
EJEMPLO DE PLACA DE IDENTIFICACION

OX-SB400

SPAN (M) LONGITUD (M)	2-18m	19m	20m	21m	22m	23m	24m	25m	26m	27m	28m	29m	30m
45° WLL (t)	400	360	325	292	262	235	218	196	182	165	150	138	128
30° WLL (t)	**400**	**400**	**400**	**400**	**400**	**400**	**376**	**338**	**314**	**285**	**258**	**238**	**220**
20° WLL (t)	400	400	400	400	400	400	400	400	400	400	400	378	350

OX-SB400/600

SPAN (M) LONGITUD (M)	2-14m	15m	16m	17m	18m	19m	20m	21m	22m	23m	24m	25m	26m	27m	28m	29m	30m
45° WLL (t)	560	550	525	460	400	360	325	292	262	235	218	196	182	165	150	138	128
30° WLL (t)	**600**	**600**	**600**	**600**	**600**	**600**	**560**	**500**	**450**	**400**	**376**	**338**	**314**	**285**	**258**	**238**	**220**
20° WLL (t)	600	600	600	600	600	600	600	600	600	600	590	530	500	450	400	378	350

OX-SB600

SPAN (M) LONGITUD (M)	3-17m	18m	19m	20m	21m	22m	23m	24m	25m	26m	27m	28m	29m	30m	31m	32m
45° WLL (t)	560	530	487	432	385	345	310	280	252	230	214	195	180	165	152	140
30° WLL (t)	**600**	**600**	**600**	**600**	**600**	**590**	**535**	**484**	**436**	**398**	**370**	**337**	**310**	**285**	**262**	**240**
20° WLL (t)	600	600	600	600	600	600	600	600	600	600	585	535	490	452	415	380

CAPACITY TABLES
TABLAS DE CAPACIDAD

EXAMPLE
IDENTIFICATION TAG
EJEMPLO DE PLACA DE IDENTIFICACION

OX-SB800

SPAN (M) LONGITUD (M)	3-19m	20m	21m	22m	23m	24m	25m	26m	27m	28m	29m	30m	31m	32m	33m	34m
45° WLL (t)	700	670	620	578	530	480	430	380	345	310	280	255	235	215	200	190
30° WLL (t)	**800**	**800**	**800**	**800**	**800**	**800**	**744**	**655**	**596**	**535**	**482**	**440**	**405**	**370**	**345**	**328**
20° WLL (t)	800	800	800	800	800	800	800	800	800	800	765	700	645	590	545	520

OX-SB1350

SPAN (M) LONGITUD (M)	3-18m	19m	20m	21m	22m	23m	24m	25m	26m	27m	28m	29m	30m	31m	32m	33m	34m	35m	36m
45° WLL (t)	1120	1050	1000	940	870	820	760	710	660	610	570	530	485	440	395	360	320	300	270
30° WLL (t)	**1350**	**1350**	**1350**	**1350**	**1350**	**1350**	**1310**	**1220**	**1140**	**1050**	**985**	**915**	**835**	**760**	**680**	**620**	**550**	**510**	**465**
20° WLL (t)	1350	1350	1350	1350	1350	1350	1350	1350	1350	1350	1350	1350	1320	1205	1080	980	870	820	740

COMPONENT TABLES
TABLAS DE COMPONENTES
9t - 1350t

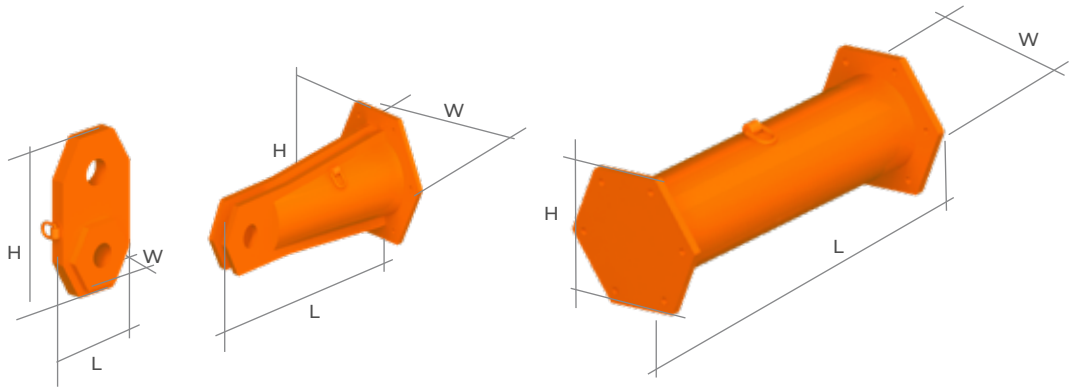

DROP LINK
TERMINAL DESCENDENTE

END UNIT
TERMINAL EXTREMO

SECTION
SECCIÓN

EUROPEAN MANUFACTURING

1 YEAR WARRANTY

CE

NEW

OX-SB9 OX-SB-VERSION2.0

CODE CÓDIGO	DESCRIPTION DESCRIPCIÓN		WEIGHT (kg) PESO (kg)	DIMENSIONS DIMENSIONES L X W X H (mm)
80220009S010	**OX-SB-09 Section 100mm**	Sección OX-SB-09 100mm	4,4	100 x 160 x 140
80220009S030	**OX-SB-09 Section 300mm**	Sección OX-SB-09 300mm	6,1	300 x 160 x 140
80220009S050	**OX-SB-09 Section 500mm**	Sección OX-SB-09 500mm	7,8	500 x 160 x 140
80220009S100	**OX-SB-09 Section 1000mm**	Sección OX-SB-09 1000mm	12	1000 x 160 x 140
80220009S200	**OX-SB-09 Section 2000mm**	Sección OX-SB-09 2000mm	20,4	2000 x 160 x 140
80220009S300	**OX-SB-09 Section 3000mm**	Sección OX-SB-09 3000mm	28,7	3000 x 160 x 140
80220009E	**OX-SB-09 End Unit 250mm**	Terminal Extremo OX-SB-09 250mm	5,2	294 x 160 x 140
80220009D	**OX-SB-09 Drop Link**	Terminal Descendente OX-SB-09	1,4	88 x 24 x 161
	6,5t - 7/8" Bow Shackle safety pin (top)	Grillete lira tuerca pasador 6,5t - 7/8" (superior)	1,8	
	4,75t - 3/4" Bow Shackle safety pin (bottom)	Grillete lira tuerca pasador 4,75t - 3/4" (inferior)	1,2	
	OX-SB-09 Screws (boxes of 6 units)	Tornillería OX-SB-09 (cajas 6 uds.)	-	DIN 931 M10 x 45 - 10.9

OX-SB17

80220017S025	**OX-SB-17 Section 250mm**	Sección OX-SB-17 250mm	12,8	250 x 220 x 190
80220017S050	**OX-SB-17 Section 500mm**	Sección OX-SB-17 500mm	16,4	500 x 220 x 190
80220017S100	**OX-SB-17 Section 1000mm**	Sección OX-SB-17 1000mm	23,2	1000 x 220 x 190
80220017S200	**OX-SB-17 Section 2000mm**	Sección OX-SB-17 2000mm	36,7	1000 x 220 x 190
80220017S300	**OX-SB-17 Section 3000mm**	Sección OX-SB-17 3000mm	50,1	3000 x 220 x 190
80220017S400	**OX-SB-17 Section 4000mm**	Sección OX-SB-17 4000mm	63,6	4000 x 220 x 190
80220017E	**OX-SB-17 End Unit 250mm**	Terminal Extremo OX-SB-17 250mm	10,2	310 x 220 x 190
80220017D	**OX-SB-17 Drop Link**	Terminal Descendente OX-SB-17	4,1	120 x 36 x 219
	12t - 1 1/4" Bow Shackle safety pin (top)	Grillete lira tuerca pasador 12t - 1 1/4" (superior)	5	
	8,5t - 1" Bow Shackle safety pin (bottom)	Grillete lira tuerca pasador 8,5t - 1" (inferior)	2,5	
	OX-SB-17 Screws (boxes of 6 units)	Tornillería OX-SB-17 (cajas 6 uds)	-	EN-14399 M12 x 60 - 10.9

Note: the weight of the shackles may change according to the manufacturer
Nota: El peso de los grilletes puede variar según el fabricante

COMPONENT TABLES
TABLAS DE COMPONENTES
9t - 1350t

OX WORLDWIDE

OX-SB24 OX-SB-VERSION2.0

CODE CÓDIGO	DESCRIPTION DESCRIPCIÓN		WEIGHT (kg) PESO (kg)	DIMENSIONS DIMENSIONES L X W X H (mm)
80220024S050	**OX-SB-24 Section 500mm**	Sección OX-SB-24 500mm	25	500 x 290 x 252
80220024S100	**OX-SB-24 Section 1000mm**	Sección OX-SB-24 1000mm	33,3	1000 x 290 x 252
80220024S200	**OX-SB-24 Section 2000mm**	Sección OX-SB-24 2000mm	50	2000 x 290 x 252
80220024S300	**OX-SB-24 Section 3000mm**	Sección OX-SB-24 3000mm	66,5	3000 x 290 x 252
80220024S400	**OX-SB-24 Section 4000mm**	Sección OX-SB-24 4000mm	83,1	4000 x 290 x 252
80220024E	**OX-SB-24 End Unit 250mm**	Terminal Extremo OX-SB-24 250mm	16,4	322 x 290 x 252
80220024D	**OX-SB-24 Drop Link**	Terminal descendente OX-SB-24	7,3	144 x 45 x 260
	17t - 1 1/2" bow shackle safety pin (top)	Grillete lira tuerca pasador 17t - 1 1/2" (superior)	8,4	
	12t - 1 1/4" bow shackle safety pin (bottom)	Grillete lira tuerca pasador 12t - 1 1/4" (inferior)	5	
	OX-SB-24 Screws (boxes of 6 units)	Tornillería OX-SB-24 (cajas 6 uds)	-	EN-14399 M16 x 65 - 10.9

OX-SB34

80220034S050	**OX-SB-34 Section 500mm**	Sección OX-SB-34 500mm	32,8	500 x 340 x 295
80220034S100	**OX-SB-34 Section 1000mm**	Sección OX-SB-34 1000mm	42,9	1000 x 340 x 295
80220034S200	**OX-SB-34 Section 2000mm**	Sección OX-SB-34 2000mm	63	2000 x 340 x 295
80220034S300	**OX-SB-34 Section 3000mm**	Sección OX-SB-34 3000mm	83,2	3000 x 340 x 295
80220034S400	**OX-SB-34 Section 4000mm**	Sección OX-SB-34 4000mm	103,3	4000 x 340 x 295
80220034E	**OX-SB-34 End Unit 500mm**	Terminal Extremo OX-SB-34 500mm	35,6	590 x 340 x 295
80220034D	**OX-SB-34 Drop Link**	Terminal descendente OX-SB-34	12,6	172 x 54 x 313
	25t - 1 3/4" Bow Shackle safety pin (top)	Grillete lira tuerca pasador 25t - 1 3/4" (superior)	14,5	
	17t - 1 1/2" Bow Shackle safety pin (bottom)	Grillete lira tuerca pasador 17t - 1 1/2" (inferior)	8,4	
	OX-SB-34 Screws (boxes of 6 units)	Tornillería OX-SB-34 (cajas 6 uds.)	-	EN-14399 M20 x 70 - 10.9

OX-SB50

80220050S050	**OX-SB-50 Section 500mm**	Sección OX-SB-50 500mm	55,5	500 x 400 x 347
80220050S100	**OX-SB-50 Section 1000mm**	Sección OX-SB-50 1000mm	72	1000 x 400 x 347
80220050S200	**OX-SB-50 Section 2000mm**	Sección OX-SB-50 2000mm	105,1	2000 x 400 x 347
80220050S300	**OX-SB-50 Section 3000mm**	Sección OX-SB-50 3000mm	138,1	3000 x 400 x 347
80220050S400	**OX-SB-50 Section 4000mm**	Sección OX-SB-50 4000mm	171,2	4000 x 400 x 347
80220050S500	**OX-SB-50 Section 5000mm**	Sección OX-SB-50 5000mm	204,3	5000 x 400 x 347
80220050S600	**OX-SB-50 Section 6000mm**	Sección OX-SB-50 6000mm	237,3	6000 x 400 x 347
80220050E	**OX-SB-50 End Unit 500mm**	Terminal Extremo OX-SB-50 500mm	59	596 x 400 x 347
80220050D	**OX-SB-50 Drop Link**	Terminal descendente OX-SB-50	17	192 x 66 x 355
	35t - 2" Bow Shackle safety pin (top)	Grillete lira tuerca pasador 35t - 2" (superior)	20	
	25t - 1 3/4" Bow Shackle safety pin (bottom)	Grillete lira tuerca pasador 25t-1 3/4" (inferior)	14,5	
	OX-SB-50 Screws (boxes of 6 units)	Tornillería OX-SB-50 (cajas 6 uds)	-	EN-14399 M20 x 80 - 10.9

*On average, we have 30% more load capacity in the longer ones

*De media, tenemos un 30% más de capacidad de carga en las de mayor longitud

COMPONENT TABLES
TABLAS DE COMPONENTES
9t - 1350t

OX-SB70 OX-SB-VERSION2.0

CODE CÓDIGO	DESCRIPTION DESCRIPCIÓN		WEIGHT (kg) PESO (kg)	DIMENSIONS DIMENSIONES L X W X H (mm)
80220070S050	**OX-SB-70 Section 500mm**	Sección OX-SB-70 500mm	75,1	500 x 447 x 390
80220070S100	**OX-SB-70 Section 1000mm**	Sección OX-SB-70 1000mm	101,2	1000 x 447 x 390
80220070S200	**OX-SB-70 Section 2000mm**	Sección OX-SB-70 2000mm	153,5	2000 x 447 x 390
80220070S300	**OX-SB-70 Section 3000mm**	Sección OX-SB-70 3000mm	205.8	3000 x 447 x 390
80220070S400	**OX-SB-70 Section 4000mm**	Sección OX-SB-70 4000mm	258,1	4000 x 447 x 390
80220070S500	**OX-SB-70 Section 5000mm**	Sección OX-SB-70 5000mm	310,4	5000 x 447 x 390
80220070S600	**OX-SB-70 Section 6000mm**	Sección OX-SB-70 6000mm	362,6	6000 x 447 x 390
80220070E	**OX-SB-70 End Unit 500mm**	Terminal Extremo OX-SB-70 500mm	85.7	624 x 447 x 390
80220070D	**OX-SB-70 Drop Link**	Terminal descendente OX-SB-70	35,8	247 x 76 x 448
	55t - 2 1/2" Bow Shackle safety pin (top)	Grillete lira tuerca pasador 55t - 2 1/2" (superior)	40	
	35t - 2" Bow Shackle safety pin (bottom)	Grillete lira tuerca pasador 35t - 2" (inferior)	20	
	OX-SB-70 Screws (boxes of 6 units)	Tornillería OX-SB-70 (cajas 6 uds)	-	EN-14399 M20 x 80 - 10.9

OX-SB110

80220110S050	**OX-SB-110 Section 500mm**	Sección OX-SB-110 500mm	110,4	500 x 497 x 433
80220110S100	**OX-SB-110 Section 1000mm**	Sección OX-SB-110 1000mm	149,1	1000 x 497 x 433
80220110S200	**OX-SB-110 Section 2000mm**	Sección OX-SB-110 2000mm	226,5	2000 x 497 x 433
80220110S300	**OX-SB-110 Section 3000mm**	Sección OX-SB-110 3000mm	303,9	3000 x 497 x 433
80220110S400	**OX-SB-110 Section 4000mm**	Sección OX-SB-110 4000mm	381,3	4000 x 497 x 433
80220110S500	**OX-SB-110 Section 5000mm**	Sección OX-SB-110 5000mm	458,7	5000 x 497 x 433
80220110S600	**OX-SB-110 Section 6000mm**	Sección OX-SB-110 6000mm	536,1	6000 x 497 x 433
80220110E	**OX-SB-110 End Unit 1000mm**	Terminal Extremo OX-SB-110 1000mm	210,5	1152 x 497 x 433
80220110D	**OX-SB-110 Drop Link**	Terminal descendente OX-SB-110	63,8	303 x 90 x 541
	85t - 3" Bow Shackle safety pin (top)	Grillete lira tuerca pasador 85t - 3" (superior)	62	
	55t - 2 1/2" Bow Shackle safety pin (bottom)	Grillete lira tuerca pasador 55t - 2 1/2" (inferior)	40	
	OX-SB-110 Screws (boxes of 6 units)	Tornillería OX-SB-110 (cajas 6 uds)	-	EN-14399 M20 x 90 - 10.9

OX-SB110/170

80220110S050	**OX-SB-110 Section 500mm**	Sección OX-SB-110 500mm	110,4	500 x 497 x 433
80220110S100	**OX-SB-110 Section 1000mm**	Sección OX-SB-110 1000mm	149,1	1000 x 497 x 433
80220110S200	**OX-SB-110 Section 2000mm**	Sección OX-SB-110 2000mm	226,5	2000 x 497 x 433
80220110S300	**OX-SB-110 Section 3000mm**	Sección OX-SB-110 3000mm	303,9	3000 x 497 x 433
80220110S400	**OX-SB-110 Section 4000mm**	Sección OX-SB-110 4000mm	381,3	4000 x 497 x 433
80220110S500	**OX-SB-110 Section 5000mm**	Sección OX-SB-110 5000mm	458,7	5000 x 497 x 433
80220110S600	**OX-SB-110 Section 6000mm**	Sección OX-SB-110 6000mm	536,1	6000 x 497 x 433
80220110170E	**OX-SB-110/170 End Unit 1000mm**	Terminal Extremo OX-SB-110/170 1000mm	263	1171 x 497 x 433
80220170D	**OX-SB-170 Drop Link**	Terminal descendente OX-SB-170	94	342 x 115 x 610
	120t - 3 1/2" Bow Shackle safety pin (top)	Grillete lira tuerca pasador 120t - 3 1/2" (superior)	110	
	85t - 3" Bow Shackle safety pin (bottom)	Grillete lira tuerca pasador 85t - 3" (inferior)	62	
	OX-SB-110 Screws (boxes of 6 units)	Tornillería OX-SB-110 (cajas 6 uds)	-	EN-14399 M20 x 90 - 10.9

*On average, we have 30% more load capacity in the longer ones

*De media, tenemos un 30% más de capacidad de carga en las de mayor longitud

COMPONENT TABLES
TABLAS DE COMPONENTES
9t - 1350t

OX WORLDWIDE

OX-SB170 — OX-SB-VERSION2.0

CODE CÓDIGO	DESCRIPTION DESCRIPCIÓN		WEIGHT (kg) PESO (kg)	DIMENSIONS DIMENSIONES L X W X H (mm)
80220170S050	**OX-SB-170 Section 500mm**	Sección OX-SB-170 500mm	160,8	500 x 617 x 537
80220170S100	**OX-SB-170 Section 1000mm**	Sección OX-SB-170 1000mm	209,7	1000 x 617 x 537
80220170S200	**OX-SB-170 Section 2000mm**	Sección OX-SB-170 2000mm	307,4	2000 x 617 x 537
80220170S300	**OX-SB-170 Section 3000mm**	Sección OX-SB-170 3000mm	405,2	3000 x 617 x 537
80220170S400	**OX-SB-170 Section 4000mm**	Sección OX-SB-170 4000mm	503	4000 x 617 x 537
80220170S500	**OX-SB-170 Section 5000mm**	Sección OX-SB-170 5000mm	600,7	5000 x 617 x 537
80220170S600	**OX-SB-170 Section 6000mm**	Sección OX-SB-170 6000mm	698,5	6000 x 617 x 537
80220170E	**OX-SB-170 End Unit 1000mm**	Terminal Extremo OX-SB-170 1000mm	305,8	1171 x 617 x 537
80220170D	**OX-SB-170 Drop Link**	Terminal descendente OX-SB-170	94	342 x 115 x 610
	120t - 3 1/2" Bow Shackle safety pin (top)	Grillete lira tuerca pasador 120t - 3 1/2" (superior)	110	
	85t - 3" Bow Shackle safety pin (bottom)	Grillete lira tuerca pasador 85t - 3" (inferior)	62	
	OX-SB-170 Screws (boxes of 6 units)	Tornillería OX-SB-170 (cajas 6 uds)	-	EN-14399 M20 x 90 - 10.9

OX-SB170/250

80220170S050	**OX-SB-170 Section 500mm**	Sección OX-SB-170 500mm	160,8	500 x 617 x 537
80220170S100	**OX-SB-170 Section 1000mm**	Sección OX-SB-170 1000mm	209,7	1000 x 617 x 537
80220170S200	**OX-SB-170 Section 2000mm**	Sección OX-SB-170 2000mm	307,4	2000 x 617 x 537
80220170S300	**OX-SB-170 Section 3000mm**	Sección OX-SB-170 3000mm	405,2	3000 x 617 x 537
80220170S400	**OX-SB-170 Section 4000mm**	Sección OX-SB-170 4000mm	503	4000 x 617 x 537
80220170S500	**OX-SB-170 Section 5000mm**	Sección OX-SB-170 5000mm	600,7	5000 x 617 x 537
80220170S600	**OX-SB-170 Section 6000mm**	Sección OX-SB-170 6000mm	698,5	6000 x 617 x 537
80220170250E	**OX-SB-170/250 End Unit 1000mm**	Terminal Extremo OX-SB-170/250 1000mm	360	1198 x 617 x 537
80220250D	**OX-SB-250 Drop Link**	Terminal descendente OX-SB-250	135,5	395 x 115 x 725
	200t Wide body shackle (top)	Grillete wide body 200t (superior)	183	
	recommended, but optional	recomendado, pero opcional		
	125t Wide body shackle (bottom)	Grillete wide body 125t (inferior)	84	
	recommended, but optional	recomendado, pero opcional		
	OX-SB-170 Screws (boxes of 6 units)	Tornillería OX-SB-170 (cajas 6 uds)	-	EN-14399 M20 x 90 - 10.9

OX-SB250

80220250S050	**OX-SB-250 Section 500mm**	Sección OX-SB-250 500mm	276,6	500 x 772 x 672
80220250S100	**OX-SB-250 Section 1000mm**	Sección OX-SB-250 1000mm	353	1000 x 772 x 672
80220250S200	**OX-SB-250 Section 2000mm**	Sección OX-SB-250 2000mm	505,7	2000 x 772 x 672
80220250S300	**OX-SB-250 Section 3000mm**	Sección OX-SB-250 3000mm	658,4	3000 x 772 x 672
80220250S400	**OX-SB-250 Section 4000mm**	Sección OX-SB-250 4000mm	811,2	4000 x 772 x 672
80220250S500	**OX-SB-250 Section 5000mm**	Sección OX-SB-250 5000mm	964	5000 x 772 x 672
80220250S600	**OX-SB-250 Section 6000mm**	Sección OX-SB-250 6000mm	1116,7	6000 x 772 x 672
80220250E	**OX-SB-250 End Unit 1000mm**	Terminal Extremo OX-SB-250 1000mm	435	1200 x 772 x 672
80220250D	**OX-SB-250 Drop Link**	Terminal descendente OX-SB-250	135,5	395 x 115 x 725
-	**200t Wide body shackle (top)**	Grillete wide body 200t (superior)	183	-
	recommended, but optional	recomendado, pero opcional		
-	**125t Wide body shackle (bottom)**	Grillete wide body 125t (inferior)	84	
	recommended, but optional	recomendado, pero opcional	-	-
-	**OX-SB-250 Screws (boxes of 12 units)**	Tornillería OX-SB-250 (cajas de 12 uds.)	-	EN-14399 M24 x 100 - 10.9

COMPONENT TABLES
TABLAS DE COMPONENTES
9t - 1350t

OX-SB250/400 OX-SB-VERSION2.0

CODE CÓDIGO	DESCRIPTION DESCRIPCIÓN		WEIGHT kg) PESO (kg)	DIMENSIONS DIMENSIONES L X W X H (mm)
80220250S050	**OX-SB-250 Section 500mm**	Sección OX-SB-250 500mm	276,6	500 x 772 x 672
80220250S100	**OX-SB-250 Section 1000mm**	Sección OX-SB-250 1000mm	353	1000 x 772 x 672
80220250S200	**OX-SB-250 Section 2000mm**	Sección OX-SB-250 2000mm	505,7	2000 x 772 x 672
80220250S300	**OX-SB-250 Section 3000mm**	Sección OX-SB-250 3000mm	658,4	3000 x 772 x 672
80220250S400	**OX-SB-250 Section 4000mm**	Sección OX-SB-250 4000mm	811,2	4000 x 772 x 672
80220250S500	**OX-SB-250 Section 5000mm**	Sección OX-SB-250 5000mm	964	5000 x 772 x 672
80220250S600	**OX-SB-250 Section 6000mm**	Sección OX-SB-250 6000mm	1116,7	6000 x 772 x 672
80220250400E	**OX-SB-250/400 End Unit 1000mm**	Terminal Extremo OX-SB-250/400 1000mm	578	1254 x 772 x 672
80220400D	**OX-SB-400 Drop Link**	Terminal descendente OX-SB-400	250	508 x 140 x 906
-	**300t Wide body shackle (top)**	Grillete wide body 300t (superior)	362	-
	recommended, but optional	recomendado, pero opcional		
-	**200t Wide body shackle (bottom)**	Grillete wide body 200t (inferior)	183	
	recommended, but optional	recomendado, pero opcional	-	-
-	**OX-SB-250 Screws (boxes of 12 units)**	Tornillería OX-SB-250 (cajas de 12 uds.)		EN-14399 M24 x 100 - 10.9

OX-SB400

802204000S50	**OX-SB-400 Section 500mm**	Sección OX-SB-400 500mm	452,9	500 x 937 x 814
802204000S100	**OX-SB-400 Section 1000mm**	Sección OX-SB-400 1000mm	570	1000 x 937 x 814
802204000S200	**OX-SB-400 Section 2000mm**	Sección OX-SB-400 2000mm	804,5	2000 x 937 x 814
802204000S300	**OX-SB-400 Section 3000mm**	Sección OX-SB-400 3000mm	1038,8	3000 x 937 x 814
802204000S400	**OX-SB-400 Section 4000mm**	Sección OX-SB-400 4000mm	1273,2	4000 x 937 x 814
802204000S500	**OX-SB-400 Section 5000mm**	Sección OX-SB-400 5000mm	1507,6	5000 x 937 x 814
802204000S600	**OX-SB-400 Section 6000mm**	Sección OX-SB-400 6000mm	1742	6000 x 937 x 814
80220400E	**OX-SB-400 End Unit 1000mm**	Terminal Extremo OX-SB-400 1000mm	696	1254 x 937 x 814
80220400D	**OX-SB-400 Drop Link**	Terminal descendente OX-SB-400	250	508 x 140 x 906
-	**300t wide body shackle (top)**	Grillete wide body 300t (superior)	362	-
	recommended, but optional	recomendado, pero opcional		
-	**200t Wide body shackle (bottom)**	Grillete wide body 200t (inferior)	183	
	recommended, but optional	recomendado, pero opcional		-
-	**OX-SB-400 Screws (boxes of 18 units)**	Tornillería OX-SB-400 (cajas de 18 uds.)	-	EN-14399 M24 x 110 - 10.9

OX-SB400/600

802204000S50	**OX-SB-400 Section 500mm**	Sección OX-SB-400 500mm	452,9	500 x 937 x 814
802204000S100	**OX-SB-400 Section 1000mm**	Sección OX-SB-400 1000mm	570	1000 x 937 x 814
802204000S200	**OX-SB-400 Section 2000mm**	Sección OX-SB-400 2000mm	804,5	2000 x 937 x 814
802204000S300	**OX-SB-400 Section 3000mm**	Sección OX-SB-400 3000mm	1038,8	3000 x 937 x 814
802204000S400	**OX-SB-400 Section 4000mm**	Sección OX-SB-400 4000mm	1273,2	4000 x 937 x 814
802204000S500	**OX-SB-400 Section 5000mm**	Sección OX-SB-400 5000mm	1507,6	5000 x 937 x 814
802204000S600	**OX-SB-400 Section 6000mm**	Sección OX-SB-400 6000mm	1742	6000 x 937 x 814
80220400600E	**OX-SB-400/600 End Unit 1000mm**	Terminal Extremo OX-SB-400/600 1000mm	820	1285 x 937 x 814
80220600D	**OX-SB-600 Drop Link**	Terminal descendente OX-SB-600	392	571 x 170 x 1020
-	**400t wide body shackle (top)**	Grillete wide body 400t (superior)	635	-
	recommended, but optional	recomendado, pero opcional		
-	**300t Wide body shackle (bottom)**	Grillete wide body 300t (inferior)	362	
	recommended, but optional	recomendado, pero opcional		-
-	**OX-SB-400 Screws (boxes of 18 units)**	Tornillería OX-SB-400 (cajas de 18 uds.)	-	EN-14399 M24 x 110 - 10.9

COMPONENT TABLES
TABLAS DE COMPONENTES
9t - 1350t

OX WORLDWIDE

OX-SB600 OX-SB-VERSION2.0

CODE CÓDIGO	DESCRIPTION DESCRIPCIÓN		WEIGHT (kg) PESO (kg)	DIMENSIONS DIMENSIONES L X W X H (mm)
80220600S050	**OX-SB-600 Section 500mm**	Sección OX-SB-600 500mm	512	500 x 947 x 825
80220600S100	**OX-SB-600 Section 1000mm**	Sección OX-SB-600 1000mm	639,1	1000 x 947 x 825
80220600S200	**OX-SB-600 Section 2000mm**	Sección OX-SB-600 2000mm	893,4	2000 x 947 x 825
80220600S300	**OX-SB-600 Section 3000mm**	Sección OX-SB-600 3000mm	1147,7	3000 x 947 x 825
80220600S400	**OX-SB-600 Section 4000mm**	Sección OX-SB-600 4000mm	1401.9	4000 x 947 x 825
80220600S500	**OX-SB-600 Section 5000mm**	Sección OX-SB-600 5000mm	1656,2	5000 x 947 x 825
80220600S600	**OX-SB-600 Section 6000mm**	Sección OX-SB-600 6000mm	1910,5	6000 x 947 x 825
80220600E	**OX-SB-600 End Unit 1500mm**	Terminal Extremo OX-SB-600 1500mm	1217	1785 x 947 x 825
80220600D	**OX-SB-600 Drop Link**	Terminal descendente OX-SB-600	392	571 x 170 x 1020
	400t Wide body shackle (top)	Grillete wide body 400t (superior)	635	
	recommended, but optional	recomendado, pero opcional		
	300t Wide body shackle (bottom)	Grillete wide body 300t (inferior)	362	
	recommended, but optional	recomendado, pero opcional		
	OX-SB-600 Screws (boxes of 18 units)	Tornillería OX-SB-600 (cajas de 18 uds.)		EN-14399 M24 x 120 - 10.9

OX-SB800

80220800S050	**OX-SB-800 Section 500mm**	Sección OX-SB-800 500mm	721	500 x 1077 x 936
80220800S100	**OX-SB-800 Section 1000mm**	Sección OX-SB-800 1000mm	891,5	1000 x 1077 x 936
80220800S200	**OX-SB-800 Section 2000mm**	Sección OX-SB-800 2000mm	1232,3	2000 x 1077 x 936
80220800S300	**OX-SB-800 Section 3000mm**	Sección OX-SB-800 3000mm	1573	3000 x 1077 x 936
80220800S400	**OX-SB-800 Section 4000mm**	Sección OX-SB-800 4000mm	1914	4000 x 1077 x 936
80220800S500	**OX-SB-800 Section 5000mm**	Sección OX-SB-800 5000mm	2254,8	5000 x 1077 x 936
80220800S600	**OX-SB-800 Section 6000mm**	Sección OX-SB-800 6000mm	2595,6	6000 x 1077 x 936
80220800E	**OX-SB-800 End Unit 1500mm**	Terminal Extremo OX-SB-800 1500mm	1593,5	1770 x 1077 x 936
80220800D	**OX-SB-800 Drop Link**	Terminal Descendente OX-SB-800	577	637 x 210 x 1140
-	**500t wide body shackle (top)**	Grillete wide body 500t (superior)	803	-
	recommended, but optional	recomendado, pero opcional		-
-	**400t Wide body shackle (bottom)**	Grillete wide body 400t (inferior)	635	
	recommended, but optional	recomendado, pero opcional		
-	**OX-SB-800 Screws (boxes of 24 units)**	tornilleria OX-SB-800 (caja de 24 uds.)		EN-14399 M24 x 130 - 10.9

OX-SB1350

80221350S050	**OX-SB-1350 Section 500mm**	Sección OX-SB-1350 500mm	974,8	500 x 1207 x 1048
80221350S100	**OX-SB-1350 Section 1000mm**	Sección OX-SB-1350 1000mm	1189,3	1000 x 1207 x 1048
80221350S200	**OX-SB-1350 Section 2000mm**	Sección OX-SB-1350 2000mm	1618,4	2000 x 1207 x 1048
80221350S300	**OX-SB-1350 Section 3000mm**	Sección OX-SB-1350 3000mm	2047,4	3000 x 1207 x 1048
80221350S400	**OX-SB-1350 Section 4000mm**	Sección OX-SB-1350 4000mm	2476,5	4000 x 1207 x 1048
80221350S500	**OX-SB-1350 Section 5000mm**	Sección OX-SB-1350 5000mm	2905,5	5000 x 1207 x 1048
80221350S600	**OX-SB-1350 Section 6000mm**	Sección OX-SB-1350 6000mm	3334,6	6000 x 1207 x 1048
80221350E	**OX-SB-1350 End Unit 1500mm**	Terminal Extremo OX-SB-1350 1500mm	2210	1915 x 1207 x 1048
80221350D	**OX-SB-1350 Drop LinkT**	Terminal Descendente OX-SB-1350	1343	830 x 270 x 1480
-	**800t wide body shackle (top)**	Grillete wide body 800t (superior)	1400	-
-	**700t Wide body shackle (bottom)**	Grillete wide body 700t (inferior)	1350	-
-	**OX-SB-1350 Screws (boxes of 24 units)**	tornilleria OX-SB-1350 (caja de 24 uds.)		EN-14399 M27 x 140 - 10.9

OX WORLDWIDE

HEAVY LIFTING EQUIPMENT

POSSIBLE APPLICATIONS
POSIBLES APLICACIONES

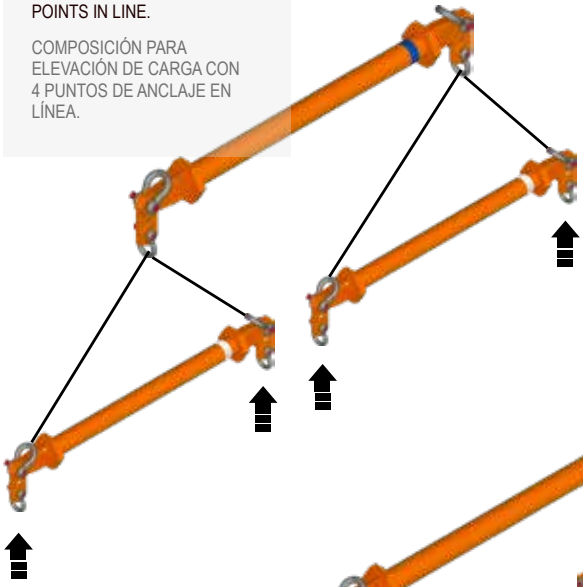

COMPOSITION FOR LOAD LIFTING WITH 4 ANCHORAGE POINTS IN LINE.

COMPOSICIÓN PARA ELEVACIÓN DE CARGA CON 4 PUNTOS DE ANCLAJE EN LÍNEA.

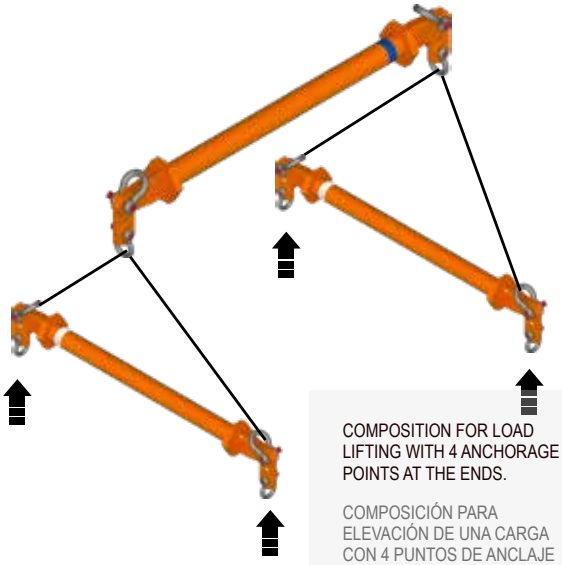

COMPOSITION FOR LOAD LIFTING WITH 4 ANCHORAGE POINTS AT THE ENDS.

COMPOSICIÓN PARA ELEVACIÓN DE UNA CARGA CON 4 PUNTOS DE ANCLAJE EN EXTREMOS.

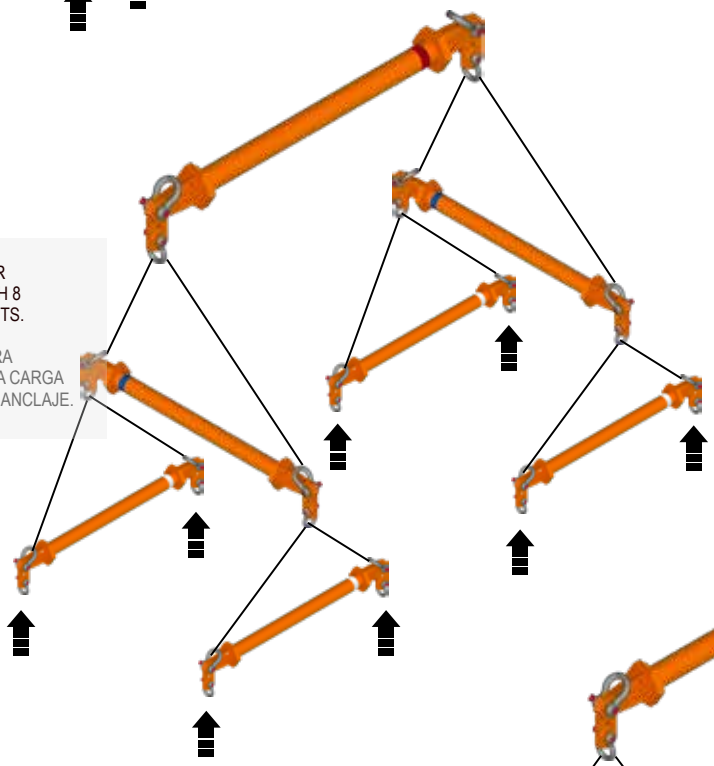

COMPOSITION FOR LOAD LIFTING WITH 8 ANCHORAGE POINTS.

COMPOSICIÓN PARA ELEVACIÓN DE UNA CARGA CON 8 PUNTOS DE ANCLAJE.

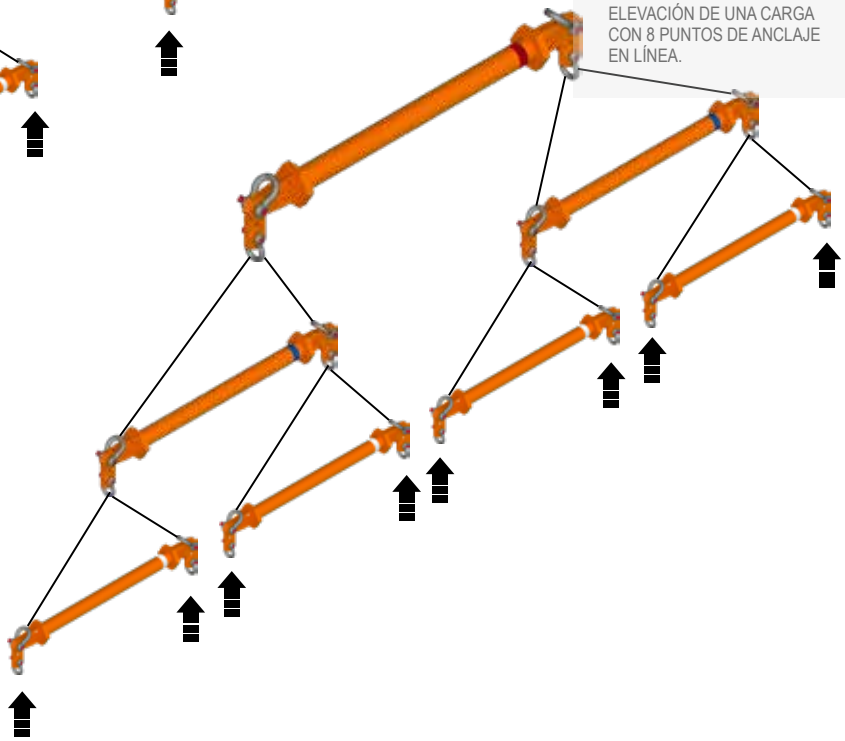

COMPOSITION FOR LOAD LIFTING WITH 8 ANCHORAGE POINTS IN LINE.

COMPOSICIÓN PARA ELEVACIÓN DE UNA CARGA CON 8 PUNTOS DE ANCLAJE EN LÍNEA.

WE CAN ADVISE YOU ON THE USE OF MULTIPLE MODELS FOR YOUR LOAD LIFTING NEEDS.

PODEMOS ASESORARLES EN EL USO DE LOS DIFERENTES MODELOS DEPENDIENDO DE SUS NECESIDADES DE ELEVACIÓN

POSSIBLE APPLICATIONS
POSIBLES APLICACIONES

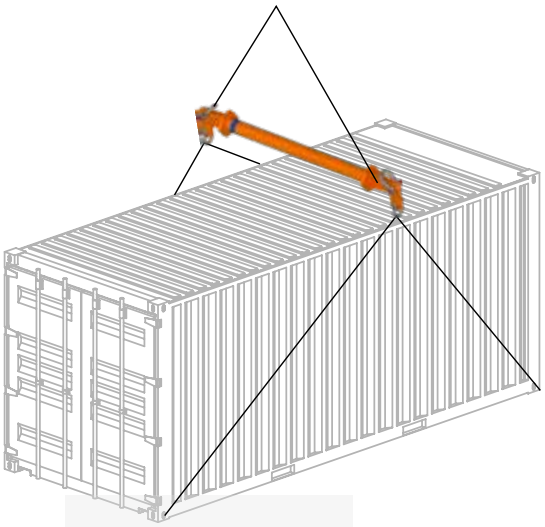

LIFTING OF CONTAINERS WITH 1 ONLY SPREADER AND LATERAL TWISTLOCKS.

ELEVACIÓN DE CONTENEDORES CON 1 SOLO SPREADER Y TWISTLOCKS LATERALES.

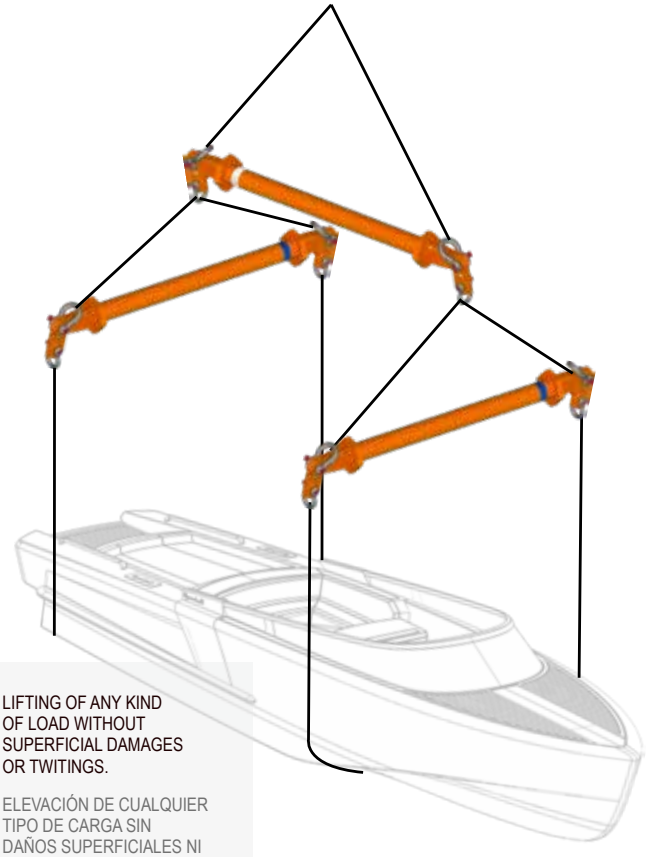

LIFTING OF ANY KIND OF LOAD WITHOUT SUPERFICIAL DAMAGES OR TWITINGS.

ELEVACIÓN DE CUALQUIER TIPO DE CARGA SIN DAÑOS SUPERFICIALES NI TORSIONES.

LIFTING WITH VERTICAL TWISTLOCKS.

ELEVACIÓN CON TWISTLOCKS VERTICALES.

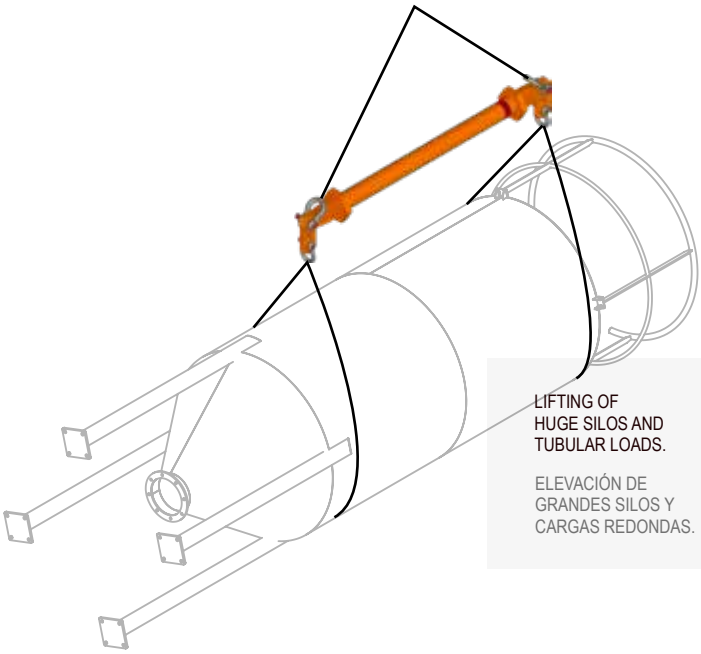

LIFTING OF HUGE SILOS AND TUBULAR LOADS.

ELEVACIÓN DE GRANDES SILOS Y CARGAS REDONDAS.

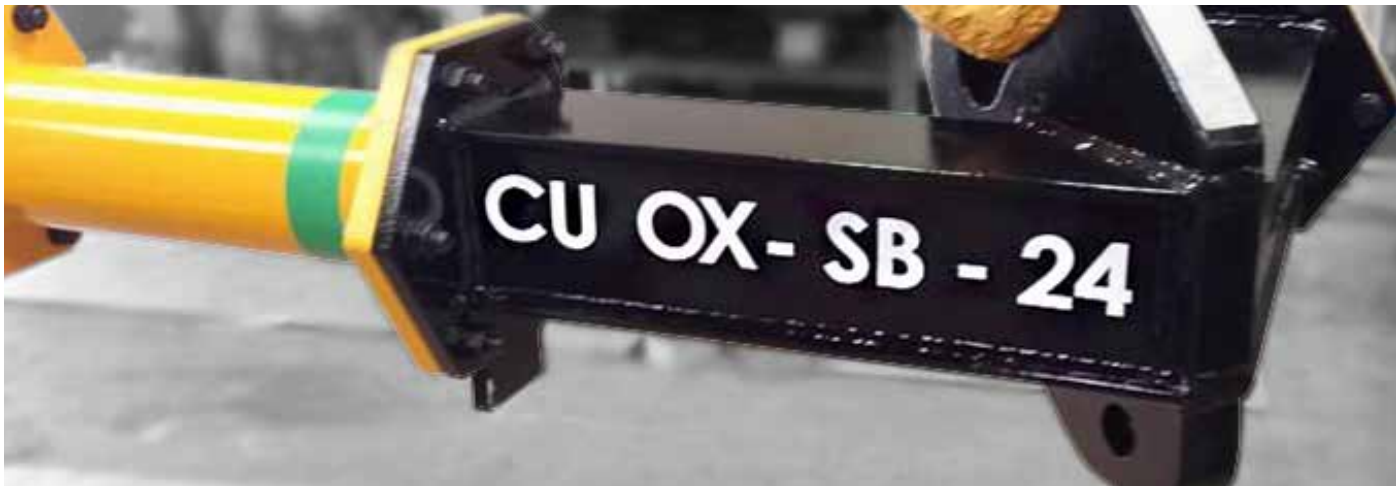

Corners are used to join several spreaders into a frame. They are modular, easy to assemble and disassemble and can be adapted to various configurations and sizes

Los Corners se utilizan para unir varios spreaders en un marco. Son modulares, fáciles de montar y desmontar y se pueden adaptar a diversas configuraciones y tamaño

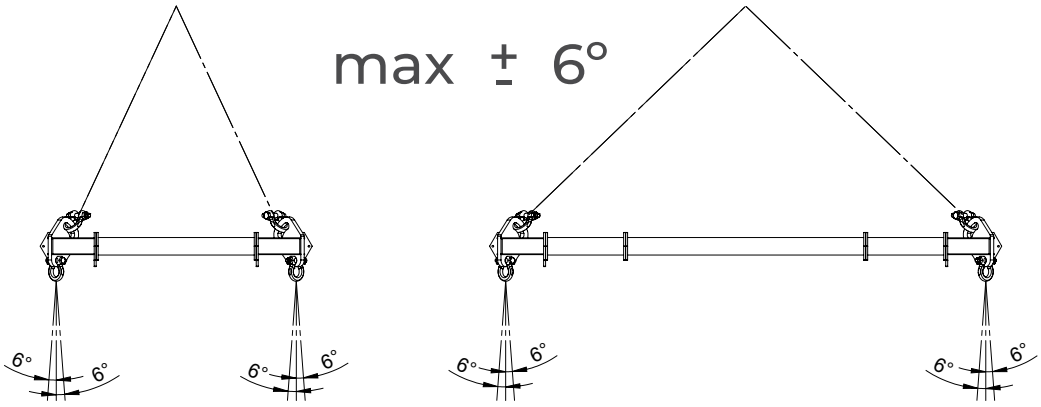

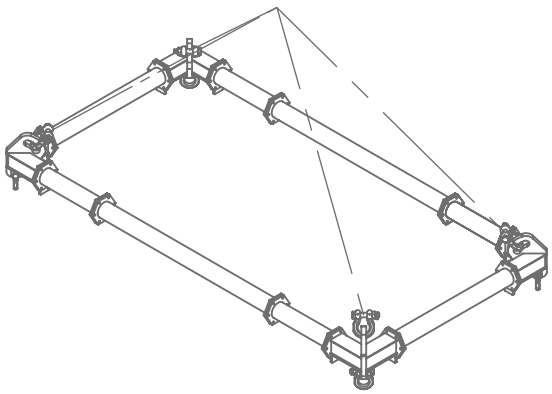

CAPACITY TABLES
TABLAS DE CAPACIDAD

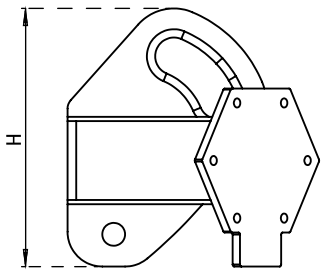

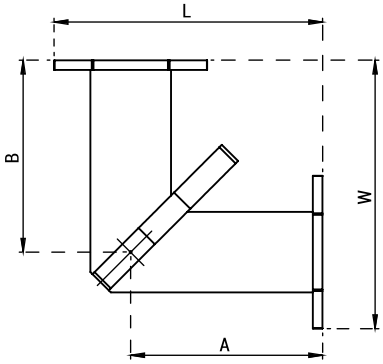

CODE CÓDIGO	USEFUL DIMENSIONS DIMENSIONES ÚTILES A x B (mm)	EXTERNAL DIMENSIONS DIMENSIONES EXTERNAS L x W x H (mm)	WEIGHT PESO (kg)	SCREWS TORNILLOS	SHACKLE TOP GRILLETE superior (t)	SHACKLE BOTTOM GRILLETE inferior. (t)
80220009CU	250 x 250 x 250	330 x 330 x 246	17,5	DIN 931 M10 x 45 - 10.9	6,5	4,75

CU-OX-SB09 - 30°

Span [m]	30º SWL [Tons]									
5										12
4,5									12	12
4								12	12	12
3,5							12	12	12	12
3						12	12	12	12	12
2,5					12	12	12	12	12	12
2				12	12	12	12	12	10	10
1,5			12	12	12	12	12	10	8	8
1		12	12	12	10	8	8	8	7	7
0,5	12	12	12	9	9	7	7	7	6	6
	0,5	1	1,5	2	2,5	3	3,5	4	4,5	5

Span [m]

CU-OX-SB09 - 45°

Span [m]	45º SWL [Tons]									
5										10
4,5									10	10
4								10	10	10
3,5							10	10	10	10
3						10	10	10	10	10
2,5					10	10	10	10	10	10
2				10	10	10	10	10	8	8
1,5			10	10	10	10	10	8	6	6
1		10	10	10	6	6	6	6	5	5
0,5	10	10	10	6	6	5	5	5	4	4
	0,5	1	1,5	2	2,5	3	3,5	4	4,5	5

Span [m]

OX WORLDWIDE | tel. (+34) 932 895 474 · info@oxworldwide.com · www.oxworldwide.com

CAPACITY TABLES
TABLAS DE CAPACIDAD

CODE CÓDIGO	USEFUL DIMENSIONS DIMENSIONES ÚTILES A x B (mm)	EXTERNAL DIMENSIONS DIMENSIONES EXTERNAS L x W x H (mm)	WEIGHT PESO (kg)	SCREWS TORNILLOS	SHACKLE TOP GRILLETE superior (t)	SHACKLE BOTTOM GRILLETE inferior. (t)
80220017CU	250 x 250	360 x 360 x 318	35,5	M12 x 60 -10.9 EN-14399-4	12	8,5

CU-OX-SB017 - 30º

30º SWL [Tons]

Span [m]	0,5	1	1,5	2	2,5	3	3,5	4	4,5	5	5,5	6	6,5	7	7,5	8	8,5	9	9,5	10
10																				12
9,5																			12	12
9																		14	12	12
8,5																	16	14	12	11
8																18	16	14	12	11
7,5															21	18	16	14	12	11
7														24	21	16	14	14	11	10
6,5													24	24	20	16	14	12	11	10
6												24	24	22	20	16	14	12	11	10
5,5											24	24	22	22	20	14	14	12	11	10
5										24	24	22	22	20	18	14	14	12	10	9
4,5									24	24	22	22	20	18	18	14	12	10	10	9
4								24	24	22	22	20	18	18	16	12	12	10	10	9
3,5							24	24	22	22	20	18	18	16	14	12	12	10	9	9
3						24	24	22	22	21	20	18	17	15	13	12	12	10	9	9
2,5					24	24	22	22	21	20	19	17	16	15	13	12	12	11	9	9
2				24	24	24	22	21	20	19	18	16	15	15	13	12	11	11	9	9
1,5			24	24	24	24	22	20	19	18	17	15	15	14	13	12	11	11	9	9
1		24	24	24	24	24	22	19	18	17	16	15	14	13	13	12	11	11	9	9
0,5	24	24	24	24	24	24	22	18	18	16	16	14	14	13	13	12	11	11	9	9

Span [m]

CU-OX-SB017 - 45º

45º SWL [Tons]

Span [m]	0,5	1	1,5	2	2,5	3	3,5	4	4,5	5	5,5	6	6,5	7	7,5	8	8,5	9	9,5	10
10																				7
9,5																			7	7
9																		8	7	7
8,5																	9	8	7	7
8																10	9	8	7	7
7,5															12	10	9	8	7	7
7														14	12	10	9	8	7	7
6,5													16	14	12	10	9	8	7	7
6												18	16	14	12	10	9	8	7	7
5,5											18	17	16	14	11	10	9	8	7	7
5										18	17	16	15	13	11	10	9	8	7	6
4,5									18	18	16	15	14	12	11	9	8	8	7	6
4								18	18	16	15	14	12	11	10	9	8	8	6	6
3,5							18	18	16	15	14	12	12	10	10	9	8	8	6	6
3						18	18	16	15	14	12	12	10	10	10	9	8	7	6	6
2,5					18	18	16	15	14	12	12	10	10	10	10	9	8	7	6	6
2				18	18	16	15	14	12	12	10	10	10	10	9	8	7	7	6	6
1,5			18	18	18	16	14	12	12	10	10	10	10	9	9	8	7	7	6	6
1		18	18	18	18	16	14	12	12	10	10	10	9	9	8	8	7	7	6	6
0,5	18	18	18	18	18	16	14	12	12	10	10	9	9	8	8	8	7	7	6	6

Span [m]

CAPACITY TABLES
TABLAS DE CAPACIDAD

CODE CÓDIGO	USEFUL DIMENSIONS DIMENSIONES ÚTILES A x B (mm)	EXTERNAL DIMENSIONS DIMENSIONES EXTERNAS L x W x H (mm)	WEIGHT PESO (kg)	SCREWS TORNILLOS	SHACKLE TOP GRILLETE superior (t)	SHACKLE BOTTOM GRILLETE inferior. (t)
80220024CU	500 x 500	645 x 645 x 415	74,5	M16 x 65 -10.9 EN-14399-4	17	12

CU-OX-SB024 - 30°

Span [m]	30º SWL [Tons]											
12												15
11											18	15
10										22	17	14
9									26	21	16	14
8								28	25	20	15	13
7							28	25	22	18	15	13
6						28	25	22	21	17	14	12
5					35	25	22	21	19	15	13	12
4				35	28	22	21	19	17	14	12	11
3			35	35	28	21	19	17	15	13	12	11
2		35	35	35	28	19	17	15	14	13	12	10
1	35	35	35	28	26	17	15	14	13	12	10	10
	12		34		56		78		91	01	11	2

Span [m]

CU-OX-SB024 - 45°

Span [m]	45º SWL [Tons]											
12												8
11											10	8
10										12	10	8
9									16	12	9	7
8								18	16	11	8	7
7							18	16	14	10	8	7
6						18	16	14	14	10	8	7
5					23	16	14	14	12	10	8	7
4				26	18	14	14	12	12	10	8	7
3			26	26	18	14	12	12	10	9	8	7
2		26	26	23	18	12	12	10	9	8	7	6
1	26	26	26	18	16	12	10	9	8	7	6	6
	1	2	3	4	5	6	7	8	9	10	11	12

Span [m]

OX WORLDWIDE | tel. (+34) 932 895 474 · info@oxworldwide.com · www.oxworldwide.com

CAPACITY TABLES
TABLAS DE CAPACIDAD

CODE CÓDIGO	USEFUL DIMENSIONS DIMENSIONES ÚTILES A x B (mm)	EXTERNAL DIMENSIONS DIMENSIONES EXTERNAS L x W x H (mm)	WEIGHT PESO (kg)	SCREWS TORNILLOS	SHACKLE TOP GRILLETE superior (t)	SHACKLE BOTTOM GRILLETE inferior. (t)
80220034CU	500 x 500	670 x 670 x 508	110	M20 x 70 -10.9 EN-14399-4	25	17

CU-OX-SB034 - 30°

Span [m]	30º SWL [Tons]													
14														20
13													22	20
12												26	21	19
11											30	24	20	19
10										30	28	22	19	18
9									30	28	27	21	18	17
8								30	28	27	25	19	17	16
7							40	28	27	25	23	17	16	15
6						50	38	27	25	23	21	17	16	15
5					50	50	34	25	23	21	19	16	15	14
4				50	50	42	31	23	21	19	18	15	15	14
3			50	50	50	42	28	21	19	18	17	15	14	14
2		50	50	50	50	40	26	19	18	17	16	14	14	14
1	50	50	50	50	42	37	24	18	17	16	15	14	14	14
	1	2	3	4	5	6	7	8	9	10	11	12	13	14

Span [m]

CU-OX-SB034 - 45°

Span [m]	45º SWL [Tons]													
14														10
13													12	10
12												14	12	10
11											18	14	12	10
10										20	18	14	11	10
9									20	18	17	13	11	10
8								20	18	17	16	13	11	9
7							26	20	17	16	15	12	10	9
6						32	24	17	16	15	14	12	10	9
5					40	32	23	16	15	14	12	12	10	9
4				40	40	28	22	15	14	12	12	11	10	8
3			40	40	37	28	19	14	12	12	11	10	9	8
2		40	40	40	32	26	18	12	12	11	10	9	8	8
1	40	40	40	40	28	25	17	12	11	10	9	8	8	8
	1	2	3	4	5	6	7	8	9	10	11	12	13	14

Span [m]

CAPACITY TABLES
TABLAS DE CAPACIDAD

CODE CÓDIGO	USEFUL DIMENSIONS DIMENSIONES ÚTILES A x B (mm)	EXTERNAL DIMENSIONS DIMENSIONES EXTERNAS L x W x H (mm)	WEIGHT PESO (kg)	SCREWS TORNILLOS	SHACKLE TOP GRILLETE superior (t)	SHACKLE BOTTOM GRILLETE inferior. (t)
80220050CU	500 x 500	700 x 700 x 620	185	M20 x 80 -10.9 EN-14399-4	35	25

CU-OX-SB050 - 30°

30º SWL [Tons]

Span [m]	1	2	3	4	5	6	7	8	9	10	11	12	13	14	15	16
16																38
15															38	35
14														38	35	33
13													40	35	33	32
12												40	35	33	32	31
11											40	35	33	32	31	30
10										48	35	33	32	31	30	29
9									60	45	33	32	31	30	29	28
8								60	57	42	32	31	30	29	28	27
7							72	60	53	39	31	30	29	28	27	26
6						72	72	60	50	36	30	29	28	27	26	24
5					72	72	72	60	46	35	29	28	27	26	24	22
4				72	72	72	60	58	43	34	28	27	26	25	22	21
3			72	72	72	72	60	55	41	33	27	26	25	22	21	21
2		72	72	72	72	72	60	48	40	32	27	25	22	21	21	20
1	72	72	72	72	72	72	52	46	36	27	25	22	21	21	20	20

Span [m]

CU-OX-SB050 - 45°

45º SWL [Tons]

Span [m]	1	2	3	4	5	6	7	8	9	10	11	12	13	14	15	16
16																20
15															20	18
14														20	19	17
13													22	19	18	16
12												22	20	18	17	16
11											22	20	18	17	16	15
10										24	20	18	17	16	16	15
9									30	22	18	17	16	16	15	14
8								30	28	21	17	16	16	15	15	14
7							37	30	26	20	16	16	15	15	14	14
6						44	37	30	25	19	16	15	15	14	14	13
5					44	44	37	30	24	18	15	15	14	14	14	13
4				56	44	44	30	30	22	18	15	14	14	14	14	13
3			56	56	44	44	30	28	22	17	14	14	14	14	13	12
2		56	56	56	44	37	30	27	21	17	14	14	14	13	13	12
1	56	56	56	56	44	37	30	27	21	16	14	14	13	13	12	12

Span [m]

OX WORLDWIDE | tel. (+34) 932 895 474 · info@oxworldwide.com · www.oxworldwide.com

CAPACITY TABLES
TABLAS DE CAPACIDAD

CODE CÓDIGO	USEFUL DIMENSIONS DIMENSIONES ÚTILES A x B (mm)	EXTERNAL DIMENSIONS DIMENSIONES EXTERNAS L x W x H (mm)	WEIGHT PESO (kg)	SCREWS TORNILLOS	SHACKLE TOP GRILLETE superior (t)	SHACKLE BOTTOM GRILLETE inferior. (t)
80220070CU	500 x 500	724x724x730	260	M20 x 80 -10.9 EN-14399-4	55	35

CU-OX-SB070 - 30°

30º SWL [Tons]

Span [m]	1	2	3	4	5	6	7	8	9	10	11	12	13	14	15	16	17	18	19	20
20																				64
19																			70	62
18																		78	68	60
17																	82	76	66	58
16																86	80	74	64	56
15															86	82	78	72	62	54
14														86	82	78	74	70	60	52
13													86	82	78	74	70	68	58	50
12												86	82	78	74	70	68	66	56	48
11											96	82	78	74	70	68	66	64	56	46
10										100	96	78	74	70	68	66	64	60	54	45
9									110	100	96	74	70	68	66	64	60	56	52	44
8								110	110	96	90	70	68	66	64	60	56	54	48	42
7							110	110	110	96	86	68	66	64	60	56	54	48	48	40
6						110	110	110	96	82	82	66	64	60	56	54	48	48	41	38
5					110	110	110	100	96	82	78	64	60	56	54	48	48	41	38	34
4				110	110	110	100	96	96	82	74	60	56	54	48	48	41	38	34	31
3			110	110	110	110	96	96	96	82	70	56	54	48	48	41	38	34	31	29
2		110	110	110	110	96	96	96	94	82	68	58	48	48	41	38	34	31	29	26
1	110	110	110	110	110	96	96	96	90	76	58	48	45	41	38	34	31	29	26	26

Span [m]

CU-OX-SB070 - 45°

45º SWL [Tons]

Span [m]	1	2	3	4	5	6	7	8	9	10	11	12	13	14	15	16	17	18	19	20
20																				34
19																			38	34
18																		42	38	34
17																	44	42	37	33
16																46	44	41	36	33
15															46	44	42	40	35	32
14														46	44	42	42	39	34	32
13													46	44	42	42	40	38	33	31
12												46	44	44	42	40	38	36	32	30
11											52	44	44	42	40	38	36	34	31	29
10										52	52	44	42	40	38	36	34	32	30	27
9									60	52	52	42	40	38	36	34	32	30	29	25
8								74	60	52	48	40	38	36	34	32	31	30	27	23
7							76	74	60	52	44	38	36	34	32	31	30	28	25	21
6						76	76	74	52	44	42	36	34	32	31	30	28	26	23	20
5					76	76	76	64	52	44	40	34	32	32	30	28	26	24	21	19
4				76	76	76	76	64	52	44	38	32	32	30	28	26	24	22	20	18
3			76	76	76	76	76	64	52	44	36	32	30	28	26	24	22	20	18	17
2		76	76	76	76	76	72	64	52	44	34	30	28	26	24	22	20	18	17	16
1	76	76	76	76	76	74	72	64	52	44	34	28	26	24	22	20	18	17	16	16

Span [m]

CAPACITY TABLES
TABLAS DE CAPACIDAD

CODE CÓDIGO	USEFUL DIMENSIONS DIMENSIONES ÚTILES A x B (mm)	EXTERNAL DIMENSIONS DIMENSIONES EXTERNAS L x W x H (mm)	WEIGHT PESO (kg)	SCREWS TORNILLOS	SHACKLE TOP GRILLETE superior (t)	SHACKLE BOTTOM GRILLETE inferior. (t)
80220110CU	500 x 500	750 x 750 x 842	371	EN-14399-4 M20 x 90 -10.9	85	55

CU-OX-SB110 - 30°

Span [m]	1	2	3	4	5	6	7	8	9	10	11	12	13	14	15	16	17	18	19	20	21	22
22	30º SWL [Tons]																					100
21																					110	98
20																				110	105	96
19																			120	105	100	94
18																		125	120	100	95	90
17																	135	125	115	95	92	88
16																150	135	120	110	92	90	84
15															160	145	130	115	108	90	88	82
14														165	160	140	125	110	105	88	86	78
13													170	165	158	135	120	105	100	86	84	74
12												170	170	160	155	130	115	100	95	84	80	72
11											170	170	170	160	150	125	110	95	90	80	78	68
10										170	170	170	170	155	150	120	105	90	85	78	75	64
9									170	170	170	170	170	150	145	110	100	85	80	75	72	62
8								170	170	170	170	170	170	145	140	100	90	80	75	72	70	58
7							170	170	170	170	170	170	150	140	125	90	85	75	72	70	65	56
6						170	170	170	170	170	170	155	140	125	100	85	80	72	70	65	60	54
5					170	170	170	170	170	170	155	140	130	110	90	80	75	70	65	62	58	52
4				170	170	170	170	170	170	155	140	130	110	100	85	75	70	65	62	58	55	48
3			170	170	170	170	170	170	155	140	130	110	100	85	77	70	65	62	58	55	50	46
2		170	170	170	170	170	170	155	140	130	110	100	85	77	70	65	62	58	55	50	48	42
1	170	170	170	170	170	170	155	140	130	110	100	85	77	70	65	62	58	55	50	48	44	40

Span [m]

CU-OX-SB110 - 45°

Span [m]	1	2	3	4	5	6	7	8	9	10	11	12	13	14	15	16	17	18	19	20	21	22
22	45º SWL [Tons]																					60
21																					65	60
20																				65	64	58
19																			70	64	62	56
18																		75	70	64	60	56
17																	80	75	68	62	58	54
16																85	80	74	66	62	56	54
15															90	82	78	72	64	60	54	52
14														104	90	80	76	70	62	60	52	50
13													115	102	90	76	74	68	60	58	50	48
12												115	115	100	88	74	72	67	58	55	48	46
11											115	115	110	98	86	72	70	65	55	52	46	44
10										115	115	110	105	96	84	70	65	60	52	48	44	42
9									115	115	110	105	100	95	82	65	60	55	48	45	42	40
8								115	115	115	110	105	100	90	80	60	55	50	45	42	40	38
7							115	115	115	110	105	100	90	80	70	55	50	45	42	40	38	36
6						115	115	115	115	110	100	95	80	70	60	55	45	42	40	38	36	34
5					115	115	115	115	110	100	95	80	72	60	55	50	42	40	38	36	34	32
4				115	115	115	115	115	100	95	80	75	65	60	50	45	40	38	36	34	32	30
3			115	115	115	115	115	115	95	80	75	65	60	50	45	40	38	36	34	32	30	28
2		115	115	115	115	115	115	95	80	75	65	60	50	45	40	38	36	34	32	30	28	26
1	115	115	115	115	115	115	95	80	75	65	60	50	45	40	38	36	34	32	30	28	26	24

Span [m]

OX WORLDWIDE | tel. (+34) 932 895 474 · info@oxworldwide.com · www.oxworldwide.com

CAPACITY TABLES
TABLAS DE CAPACIDAD

CODE CÓDIGO	USEFUL DIMENSIONS DIMENSIONES ÚTILES A x B (mm)	EXTERNAL DIMENSIONS DIMENSIONES EXTERNAS L x W x H (mm)	WEIGHT PESO (kg)	SCREWS TORNILLOS	SHACKLE TOP GRILLETE superior (t)	SHACKLE BOTTOM GRILLETE inferior. (t)
80220170CU	1000 x 1000	1310 x 1310 x 1046	759	EN-14399-4 M20 x 90 -10.9	120	85

CU-OX-SB170 - 30°

30º SWL [Tons]

Span [m]	2	3	4	5	6	7	8	9	10	11	12	13	14	15	16	17	18	19	20	21	22	23	24
24																							125
23																						125	120
22																					140	120	120
21																				155	135	120	115
20																			170	150	130	115	110
19																		180	170	145	130	115	110
18																	195	180	165	140	125	110	105
17																215	195	180	160	135	125	110	105
16															230	215	190	175	155	130	120	110	105
15														240	230	215	190	175	150	130	120	110	105
14													250	240	230	210	185	170	145	125	115	105	100
13												250	250	240	220	210	185	170	140	125	115	105	100
12											250	250	250	240	220	205	180	165	135	120	110	100	95
11										250	250	250	250	240	210	205	180	160	130	120	105	95	90
10									250	250	250	250	250	240	210	185	170	160	125	110	100	90	82
9								250	250	250	250	250	250	210	200	170	160	136	110	105	95	82	76
8							250	250	250	250	250	250	210	200	170	160	136	124	105	95	82	76	70
7						250	250	250	250	250	250	225	200	170	160	136	124	105	95	82	76	70	66
6					250	250	250	250	250	250	225	200	170	160	136	124	105	95	82	76	70	66	60
5				250	250	250	250	250	250	225	200	170	160	136	124	105	95	82	76	70	66	60	56
4			250	250	250	250	250	250	225	200	170	160	136	124	105	95	82	76	70	66	60	56	54
3		250	250	250	250	250	250	225	200	175	160	136	124	105	95	82	76	70	66	60	56	54	52
2	250	250	250	250	250	250	225	208	175	160	136	124	105	95	82	76	70	66	60	56	54	52	50

Span [m]

CU-OX-SB170 - 45°

45º SWL [Tons]

Span [m]	2	3	4	5	6	7	8	9	10	11	12	13	14	15	16	17	18	19	20	21	22	23	24
24																							85
23																						85	82
22																					95	82	82
21																				105	92	82	78
20																			116	102	88	78	75
19																		122	116	99	88	78	75
18																	133	122	112	95	85	75	71
17																146	133	122	109	92	85	75	71
16															156	146	129	119	105	88	82	75	71
15														163	156	146	129	119	102	88	82	75	71
14													170	163	156	143	126	116	99	85	78	71	68
13												170	170	163	150	143	126	116	95	85	78	71	68
12											170	170	170	163	150	139	122	112	92	82	75	68	65
11										170	170	170	170	163	143	139	122	109	88	82	71	65	61
10									170	170	170	170	170	163	143	126	116	109	85	75	68	61	56
9								170	170	170	170	170	170	143	136	116	109	92	75	71	65	56	52
8							170	170	170	170	170	170	143	136	116	109	92	84	71	65	56	52	48
7						170	170	170	170	170	170	153	136	116	109	92	84	71	65	56	52	48	45
6					170	170	170	170	170	170	153	136	116	109	92	84	71	65	56	52	48	45	41
5				170	170	170	170	170	170	153	136	116	109	92	84	71	65	56	52	48	45	41	38
4			170	170	170	170	170	170	153	136	116	109	92	84	71	65	56	52	48	45	41	38	37
3		170	170	170	170	170	170	153	136	119	109	92	84	71	65	56	52	48	45	41	38	37	35
2	170	170	170	170	170	170	153	141	119	109	92	84	71	65	56	52	48	45	41	38	37	35	34

Span [m]

CONE ADAPTER
ADAPTADORES CÓNICOS

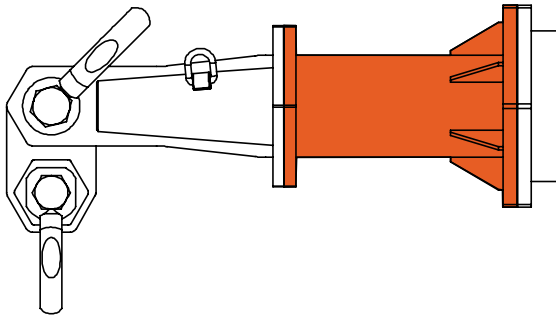

Do you have to lift a very long load but not so heavy?
The cone adapters are the solution

The cone adapters are placed between the end unit of a certain load and the intermediate sections of upper models. In this way, it is possible use the spreader beam with more length without having to increase the model of the end unit, Drop Link and shackles.

Benefits:
-Reduction of end units and Drop Links in size and cost
-Reduction of upper and lower shackles in size and cost.

¿Tienes que elevar una carga muy larga pero poco pesada?
Los adaptadores cónicos son la solución.

Los adaptadores cónicos se colocan entre los terminales extremos de una determinada carga y la sección intermedia de modelos superiores. De esta manera se puede utilizar el balancín separador con más longitud sin tener que aumentar el modelo de los terminales y los grilletes.

Beneficios:
-Reducción de los terminales extremo y descendente en tamaño y coste.
-Reducción de los grilletes superiores e inferiores en tamaño y coste.

CONE ADAPTERS
ADAPTADORES CÓNICOS

CODE CÓDIGO	Section SECCION	END-UNIT TERMINAL EXTREMO	CODE CÓDIGO	Section SECCION	END-UNIT TERMINAL EXTREMO	CODE CÓDIGO	Section SECCION	END-UNIT TERMINAL EXTREMO	CODE CÓDIGO	Section SECCION	END-UNIT TERMINAL EXTREMO
8022034017CA	34	17	8022170034CA	170	34	8022400070CA	400	70	8022800170CA	800	170
8022050017CA	50	17	8022170050CA	"	50	8022400110CA	"	110	8022800250CA	"	250
8022050024CA	"	24	8022170070CA	"	70	8022400170CA	"	170	8022800400CA	"	400
8022070024CA	70	24	8022170110CA	"	110	8022400250CA	"	250	8022800600CA	"	600
8022070034CA	"	34	8022250050CA	250	50	8022600110CA	600	110	80221350250CA	1350	250
8022070050CA	"	50	8022250070CA	"	70	8022600170CA	"	170	80221350400CA	"	400
8022110024CA	110	24	8022250110CA	"	110	8022600250CA	"	250	80221350600CA	"	600
8022110034CA	"	34	8022250170CA	"	70	8022600400CA	"	400	80221350800CA	"	800
8022110050CA	"	50									
8022110070CA	"	70									

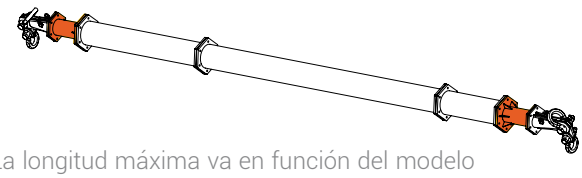

CAPACITY WITH THE CONE ADAPTER
CAPACIDAD CON ADAPTADORES CÓNICOS

The maximum length depends on the model of the section, but the maximum capacity of the assembly becomes the working load limit of the end units. For example, in the case of the 110/50 cone adapters the capacity table will be

La longitud máxima va en función del modelo de la sección pero la capacidad máxima del conjunto pasa a ser la carga total de los terminales. Por ejemplo, en el caso del adaptador cónico 110/50 la tabla de capacidad será:

OX-SB110

span (m) longitud (m)	2-10m	11m	12m	13m	14m	15m	16m	17m	18m	19m	20m	21m	22m
45° WLL (t)	110	105	91	78	67	58	51	44	39	34	30	26	23
30° WLL (t)	**110**	**110**	**110**	[illegible]	[illegible]	**100**	**88**	**76**	**67**	**58**	**51**	**45**	**40**
20° WLL (t)	110	110	110	[illegible]	[illegible]	110	110	110	105	92	82	70	63

50t

OX WORLDWIDE | tel. (+34) 932 895 474 · info@oxworldwide.com · www.oxworldwide.com